INTERSTEEL

EXCLUSIEF DEUR- EN RAAMBESLAG

EXCLUSIVE DOOR AND WINDOW HANDLES
EXKLUSIVE TÜR- UND FENSTERBESCHLÄGE

WHAT'S YOUR INTERSTEEL

INTERSTEEL

INHOUDSOPGAVE

INDEX - INHALTSVERZEICHNIS

Onderhoud - Maintenance - Wartung 3
Legenda pictogrammen - Legend icons - Legendensymbole 4
Inleiding - Introduction - Einleitung 6

Fusion - By designer Bas König
Deurkrukken - door handles - Türgriffe 8
Accessoires - Accessories - Zubehör 16
Raamkrukken - Window handles - Fenstergriffe 17
Veiligheidsbeslag - Security fittings - Sicherheitsbeschläge 20

Sliced - By designer Arjan Moors
Deurkrukken - Door handles - Türgriffe 26
Accessoires - Accessories - Zubehör 38
Veiligheidsbeslag - Security fittings - Sicherheitsbeschläge 40

Dock - By designer Erik Munnikhof
Deurkrukken - Door handles - Türgriffe 50
Accessoires - Accessories - Zubehör 60
Deurgrepen - Pull handles - Türgriffe 62
Raamkrukken - Window handles - Fenstergriffe 64
Veiligheidsbeslag - Security fittings - Sicherheitsbeschläge 68

Nobile - By Intersteel
Deurkrukken - Door handles - Türgriffe 74
Accessoires - Accessories - Zubehör 98

Kwaliteit en garantie -Quality & warranty - Qualität und Garantie 100

WWW.INTERSTEEL.NL

ONDERHOUD

MAINTENANCE - WARTUNG

Roestvast stalen deur- of raambeslag heeft een borstel of gepolijste behandeling ondergaan. Ondanks de hoge rvs kwaliteit, is het product onderhevig aan oppervlakte corrosie. Dit is niet afkomstig van het product zelf, maar vormt zich van buitenaf op het oppervlak. Regelmatig afnemen met een zachte, vochtige doek volstaat en voorkomt oppervlakte aantasting. Indien er sprake is van vliegroest, kunt u dit verwijderen door middel van één van onze reiniging- en onderhoudsproducten. Op deze producten zit 10 jaar garantie op functionaliteit. Dat betekent dat u garantie heeft op de bewegende onderdelen van het product.

- Regelmatig onderhoud verlengt de levensduur van het product.
- Gebruik geen agressieve reinigingsmiddelen en schuurmiddelen.
- Verwijder het beslag bij schuur- en schilderwerkzaamheden.
- Neem beschermende maatregelen zoals het plaatsen van deurstoppers.
- Toe te zien op een juiste montage en correct gebruik van het product.

Stainless steel door or window hardware have undergone a brush or polished treatment. Despite the high stainless steel quality, the product is subject to surface corrosion. This does not originate from the product itself, but forms on the surface from the outside. Regular wiping with a soft, damp cloth is sufficient and prevents surface damage. If there is rust, you can remove this by using one of our cleaning and maintenance products. These products have a 10-year guarantee on functionality. This means that you have a guarantee on the moving parts of the product.

- Regular maintenance extends the life of the product.
- Do not use aggressive cleaning agents and abrasives.
- When sanding or painting activities involved, always remove the hardware
- Take protective measures such as placing of door stops.
- Ensure correct assembly and use of the product.

Tür- oder Fensterbeschläge aus Edelstahl wurden einer Bürsten- oder Polierbehandlung unterzogen. Trotz der hohen Edelstahlqualität unterliegt das Produkt Oberflächenkorrosion. Diese stammt nicht vom Produkt selbst, sondern bildet sich von außen auf der Oberfläche. Regelmäßiges Abwischen mit einem weichen, feuchten Tuch reicht aus und verhindert Oberflächenschäden. Wenn es einen Rost gibt, können Sie dies mit einem unserer Reinigungs- und Pflegemittel entfernen. Diese Produkte haben eine 10-jährige Garantie auf die Funktionalität. Dies bedeutet, dass Sie eine Garantie auf die beweglichen Teile des Produkts haben.

- Regelmäßige Wartung verlängert die Lebensdauer das Produkt.
- Verwenden Sie keine aggressiven Reinigungsmittel und Schleifmittel.
- Entfernen Sie den Beschlag vom Schleifen und Malarbeiten.
- Ergreifen Sie Schutzmaßnahmen wie das Platzieren von Türstopper.
- Achten Sie auf die korrekte Montage und Verwendung von das Produkt.

INTERSTEEL

LEGENDA PICTOGRAMMEN

LEGEND ICONS - LEGENDENSYMBOLE

Deurdikte - Door thickness - Türstärke

Vast draaibaar enkel geveerd - Springloaded single rotatable - Festdrehbar gelagert mit feder

Vast draaibaar dubbel geveerd - Springloaded double rotatable - Festdrehbar doppel gelagert mit feder

Met nokken - With lugs - Mit Stütznocken

AISI 304 Roestvast staal in AISI 304 - Stainless steel 304 - Edelstahl 304

AISI 316 Roestvast staal in AISI 316 - Stainless steel 316 - Edelstahl 316

SKG SKG***

10 Functionaliteitsgarantie - Operational guarantee - Garantie auf die Funktion

EN 1906 4 EN1906 klasse 4 - EN1906 class 4 - EN1904 Klasse 4

WWW.INTERSTEEL.NL

NOTITIES

NOTES - NOTIZEN

INTERSTEEL

INTERSTEEL EXCLUSIVES

HOGE KWALITEIT EN EEN BIJZONDER DESIGN
HIGH QUALITY AND AN EXCLUSIVE DESIGN
HOHE QUALITÄT UND EINE EXKLUSIVES DESIGN

Deur- en raambeslag dat speciaal ontworpen is door interieur designers, dat is de exclusieve collectie van Intersteel. Deze lijn kenmerkt zich door bijzondere ontwerpen en een hoge kwaliteit roestvast staal. Geef uw interieur een eigen finishing touch met een echte eyecatcher uit de Exclusive collectie.

Deze collectie bestaat uit werk van vier verschillende designers met ieder een eigen stijl. De Fusion lijn van Bas König is bijvoorbeeld geïnspireerd door het samenbrengen van verschillende stijlen. De Sliced lijn van Arjan Moors door het Japans minimalisme en de Dock lijn van Erik Munnikhof kenmerkt zich door de modulaire opbouw. Tot slot de Nobile lijn met haar bijzondere vormen.

WWW.INTERSTEEL.NL

Door and window handles specially designed by interior designers, which is the exclusive collection of Intersteel. This line is characterized by special designs and high quality stainless steel. Give your interior a personal finishing touch with a real eye catcher from the exclusives collection.

This collection consists of work of four different designers, each with its own style. For example, the Fusion line of Bas König has been inspired by bringing together different styles. The Sliced Line of Arjan Moors by Japanese Minimalism and the Dock Line of Erik Munnikhof is characterized by the modular structure. Finally, the Nobile line, characterized by its special shapes.

Tür- und Fensterbeschläge speziell von Innenarchitekten entworfen, die exklusive Kollektion von Intersteel. Diese Linie zeichnet sich durch besondere Designs und hohe Qualität Edelstahl aus. Verleihen Sie Ihrem Interieur eine persönliche Note mit einem echten Hingucker aus der Exclusive-Kollektion.

Diese Kollektion besteht aus vier verschiedenen Designern mit jeweils eigenem Stil. Zum Beispiel wurde die Fusion-Linie von Bas König durch die Zusammenführung verschiedener Stile inspiriert. Die geschnittene Linie von Arjan Moors von Japanese Minimalism und die Dock Line von Erik Munnikhof zeichnet sich durch die modulare Struktur aus. Endlich die Nobile-Linie mit ihren speziellen Formen.

INTERSTEEL

FUSION

BY DESIGNER BAS KÖNIG

Het streven naar perfectie en oog voor detail, dat zijn de uitgangspunten van Intersteel designer Bas König. Zijn ontwerpen kenmerken zich door een mooie strakke vormgeving en een nauwkeurige afwerking. "Ik haal mijn inspiratie uit het alledaagse en vindt hierbij comfort en kwaliteit een belangrijk uitgangspunt" vertelt Bas König.

Voor Intersteel heeft Bas König de Fusion lijn deur- en raambeslag ontworpen, waar ook zijn grote passie voor koken in terugkomt. "Ik ben een liefhebber van fusion koken, waarbij verschillende kookstijlen worden gecombineerd om nieuwe smaken te ontdekken." Deze combinatie van stijlen is ook terug te zien in de ontwerpen van König, waar de strakke look van roestvast staal wordt gecombineerd met de prettige feel van zwart rubber.

Hierdoor is er een unieke lijn deur- en raambeslag ontstaan met een bijzondere combinatie van materialen. Deze lijn is opgebouwd uit drie verschillende deur- en raamkrukken. Voor een robuuste uitstraling heeft König de Solid Fusion ontwikkeld, voor een meer sierlijke uitstraling is er de Elegant Fusion en houdt u meer van een bijzonder design, dan kunt u kiezen voor de Special Fusion.

The drive for perfection and an eye for detail, that is the groundwork of Intersteel designer Bas König. His designs are characterized by a fine tight design and an accurate finish. "I derive my inspiration from the everyday and think that comfort and quality is an important starting point" says Bas König.

For Intersteel Bas König designed the Fusion line door and window handles inspired by his passion for fusion cooking. "When you combine different cooking styles and discover new flavours that gives me an amazing feeling". The combination of different styles is what we see reflected in his designs where the modern look of stainless steel is combined with the soft feel of black rubber. The result is a unique line of door and window furniture with a special combination of materials. The Fusion line is available in three different door and window handles, for a firm appearance König developed the Solid Fusion, for a more graceful appearance there is the Elegant Fusion and when you prefer a rather exceptional design you can choose for the Special Fusion.

Das Streben nach Perfektion und Auge fürs Detail, das sind die Ausgangspunkte des Intersteel Designers Bas König. Seine Entwürfe zeichnen sich durch ein wunderschön schlankes Design und präzises Finish aus. "Ich kann mich vom Alltag inspirieren lassen und finde Komfort und Qualität einen wichtigen Ausgangspunkt", sagt Bas König.

Für Intersteel entwarf Bas König die Tür- und Fensterhalterung Fusion Line, die auch seine Leidenschaft für das Kochen zurückbringt. "Ich koche einen Fusionskeks, der verschiedene Kochstile kombiniert, um neue Aromen zu entdecken." Diese Kombination von Stilen spiegelt sich auch in den Designs von König wider. Sie kombinieren die enge Optik des Edelstahls mit der angenehmen Haptik schwarzer Gummi.
Dies führte zu einer einzigartigen Linienführung von Tür und Fenster mit einer speziellen Kombination von Materialien. Diese Linie besteht aus drei verschiedenen Tür- und Fensterrahmen. Für ein robustes Erscheinungsbild hat König die Solid Fusion für ein kunstvolleres Aussehen entwickelt, die Elegant Fusion und hält Sie von einem besonderen Design, Sie können die Special Fusion wählen.

0036.132302

ELEGANT FUSION

DEURKRUK - DOOR HANDLE - TÜRGRIFF

0035.132302
Roestvast staal geborsteld - zwart rubber
Brushed stainless steel - black rubber
Edelstahl gebürstet - Schwarzes Gummi

0036.132302
Roestvast staal gepolijst - zwart rubber
Polished stainless steel - black rubber
Edelstahl poliert - Schwarzes Gummi

EIGENSCHAPPEN

CHARACTERISTICS - EIGENSCHAFTEN

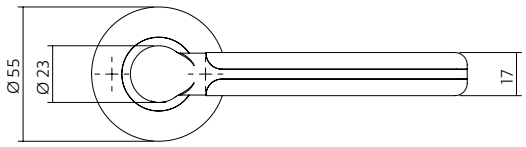

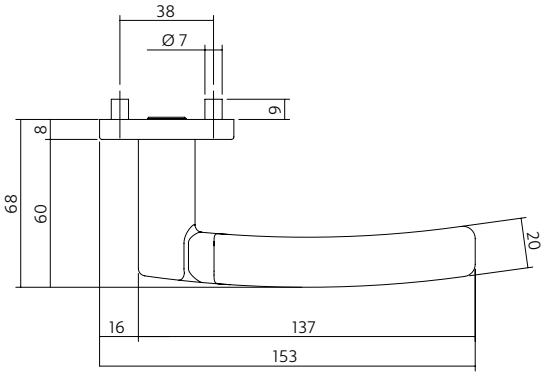

0036.132402

SPECIAL FUSION

DEURKRUK - DOOR HANDLE - TÜRGRIFF

0035.132402
Roestvast staal geborsteld - zwart rubber
Brushed stainless steel - black rubber
Edelstahl gebürstet - Schwarzes Gummi

0036.132402
Roestvast staal gepolijst - zwart rubber
Polished stainless steel - black rubber
Edelstahl poliert - Schwarzes Gummi

EIGENSCHAPPEN

CHARACTERISTICS - EIGENSCHAFTEN

38 - 42 | AISI 304 | EN 1906 4 | 10

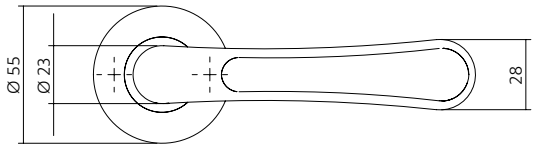

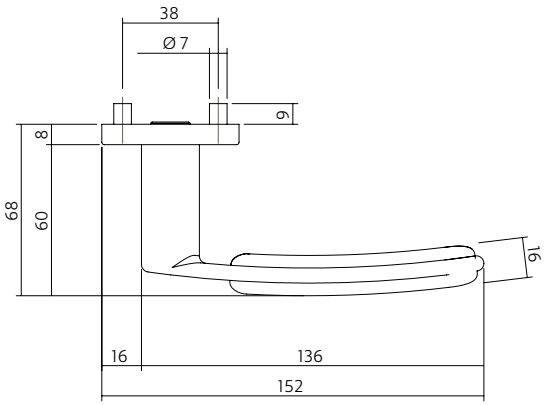

0035.132202

SOLID FUSION

DEURKRUK - DOOR HANDLE - TÜRGRIFF

0035.132202
Roestvast staal geborsteld - zwart rubber
Brushed stainless steel - black rubber
Edelstahl gebürstet - Schwarzes Gummi

0036.132202
Roestvast staal gepolijst - zwart rubber
Polished stainless steel - black rubber
Edelstahl poliert - Schwarzes Gummi

EIGENSCHAPPEN

CHARACTERISTICS - EIGENSCHAFTEN

38 - 42 | AISI 304 | EN 1906 4 | 10

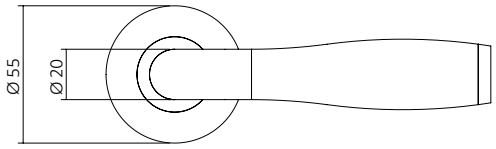

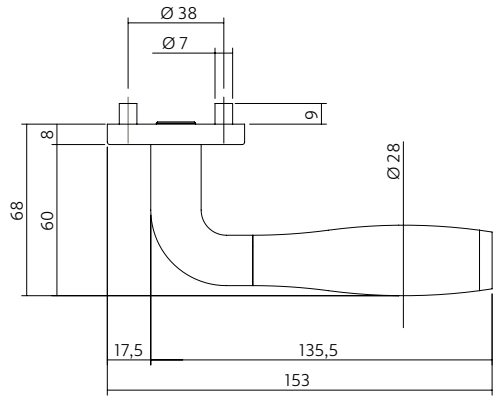

ACCESSOIRES

ACCESSORIES - ZUBEHÖR

De deur- en raamkrukken van Bas König kunnen gecombineerd worden met onderstaande rozetten. U heeft de keuze uit roestvast stalen rozetten in een geborstelde of een gepolijste uitvoering. De rozetten zijn verkrijgbaar in een blinde uitvoering, met sleutelgat en met profielcilindergat zonder nokken, of als toiletsluiting met nokken. De rozetten hebben een diameter van 55 en een dikte van 8 mm, zoals u ook in de tekening kunt zien onderaan de pagina.

The Bas König door and window handles can be combined with the rosettes below. You can chose between brushed stainless steel rosettes and polished stainless steel rosettes. They are available in a blind rosette, with keyhole and euro cylinder without lugs and as a toilet set with lugs. The diameter of the rosettes is 55 mm and they are 8 mm thick. As you can see in the drawing below the page.

Bas König Tür- und Fenstergriffe können mit folgenden Rosetten kombiniert werden. Sie haben die Wahl zwischen Edelstahlrosetten in gebürsteter oder polierter Ausführung.
Die Rosetten sind in Blindversion, mit Schlüsselloch und mit Profilzylinderloch ohne Nocken, oder als Toilettenverschluss mit Nocken erhältlich. Die Rosetten haben einen Durchmesser von 55 und eine Stärke von 8 mm, wie Sie auch in der Zeichnung unten auf der Seite sehen können.

0035.347216 **0035.347217** **0035.347219**

0035.347260

Roestvast staal geborsteld
Brushed stainless steel
Edelstahl gebürstet

0036.347216 **0036.347217** **0036.347219**

0036.347260

Roestvast staal gepolijst
Polished stainless steel
Edelstahl poliert

38 - 42 | AISI 304 | 10

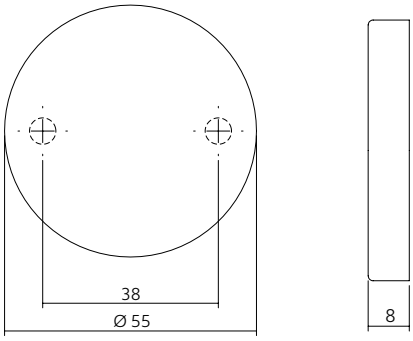

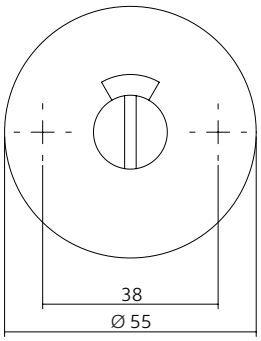

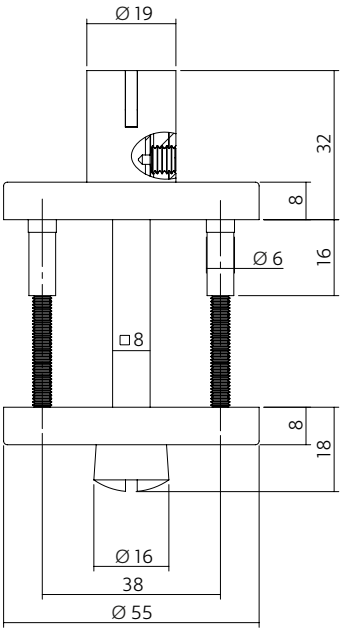

ELEGANT FUSION

RAAMKRUK - WINDOW HANDLE - FENSTERGRIFFE

0035.132395
Roestvast staal geborsteld - zwart rubber
Brushed stainless steel - black rubber
Edelstahl gebürstet -Schwarzes Gummi

AISI 304 | 10

0036.132395
Roestvast staal gepolijst - zwart rubber
Polished stainless steel - black rubber
Edelstahl poliert - Schwarzes Gummi

AISI 304 | 10

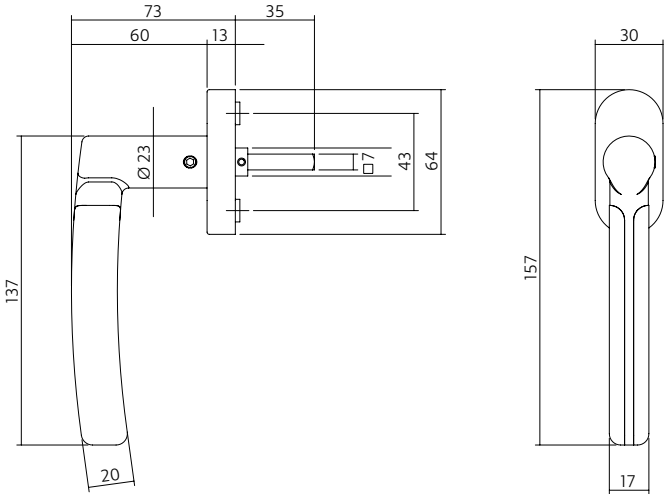

SPECIAL FUSION

RAAMKRUK - WINDOW HANDLE - FENSTERGRIFFE

0035.132495
Roestvast staal geborsteld - zwart rubber
Brushed stainless steel - black rubber
Edelstahl gebürstet -Schwarzes Gummi

AISI 304 | 10

0036.132495
Roestvast staal gepolijst - zwart rubber
Polished stainless steel - black rubber
Edelstahl poliert - Schwarzes Gummi

AISI 304 | 10

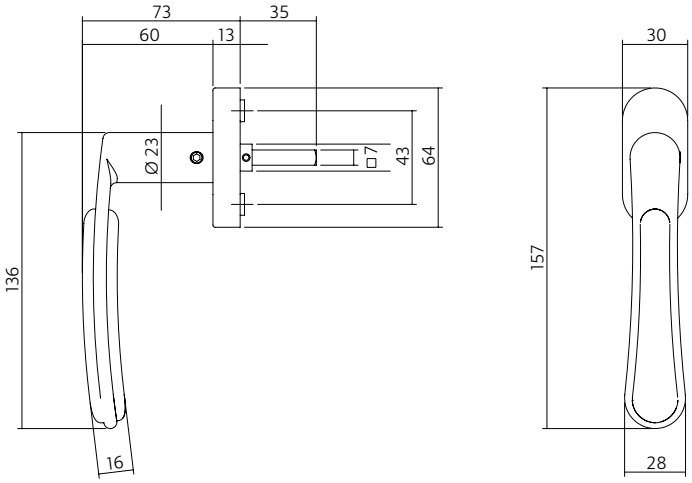

SOLID FUSION

RAAMKRUK - WINDOW HANDLE - FENSTERGRIFFE

0035.132295
Roestvast staal geborsteld - zwart rubber
Brushed stainless steel - black rubber
Edelstahl gebürstet - Schwarzes Gummi

AISI 304 | 10

0036.132295
Roestvast staal gepolijst - zwart rubber
Polished stainless steel - black rubber
Edelstahl poliert - Schwarzes Gummi

AISI 304 | 10

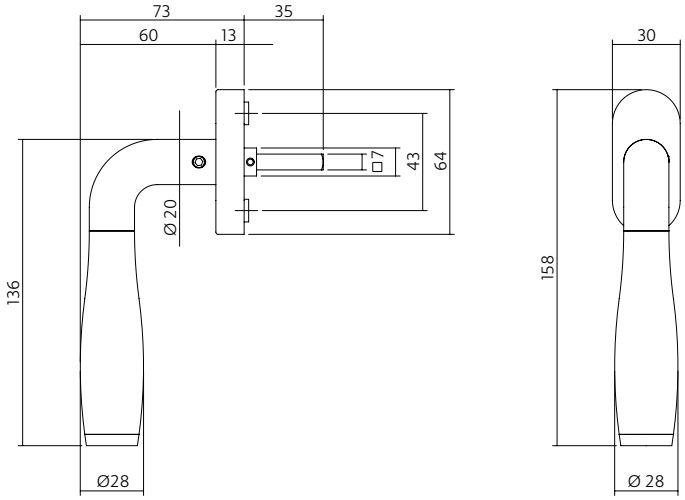

FUSION - VEILIGHEIDSBESLAG

FUSION - SECURITY FITTINGS - FUSION - SICHERHEITSBESCHLÄGE

Greep / kruk met kerntrekbeveiliging
Roestvast staal geborsteld

Pull / lever with cylinder protection
Brushed stainless steel

Drücker / Griff mit Kernziehschutz
Edelstahl gebürstet

0035.396036XA		72 mm
0035.396036XB		72 mm

38 - 54 · SKG · AISI 316 · AISI 304 · 10

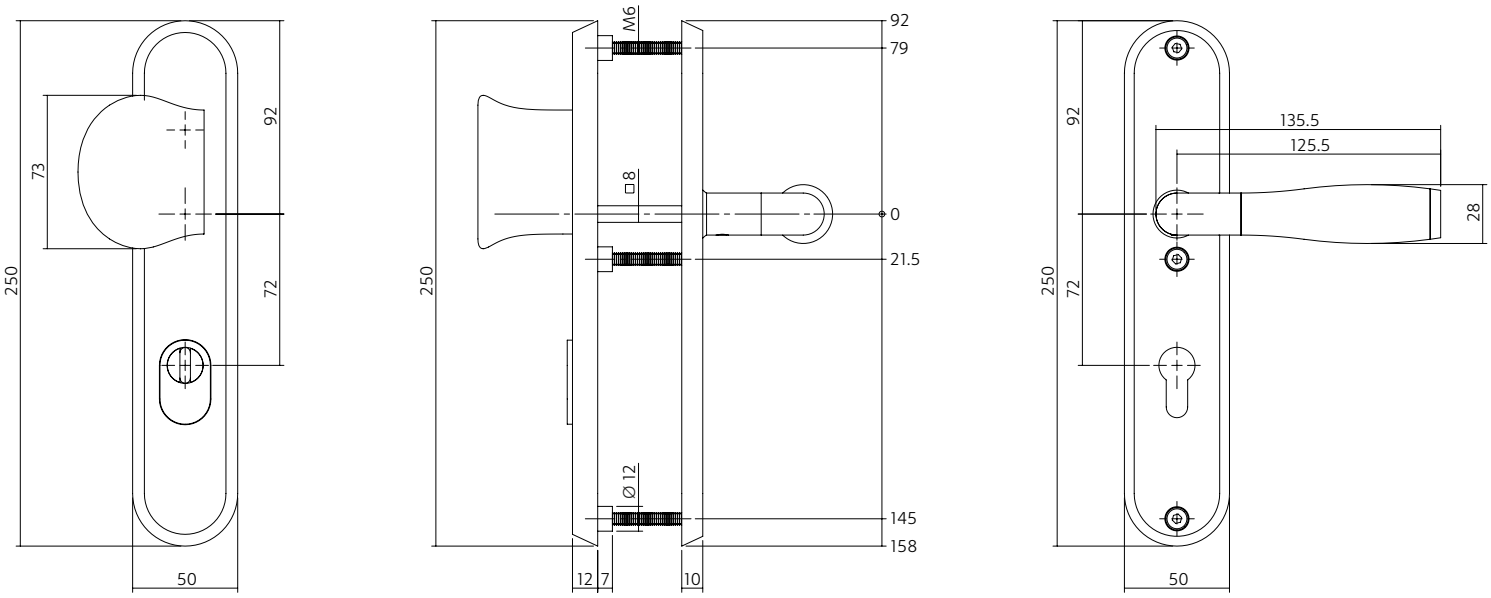

Greep / kruk met kerntrekbeveiliging
Roestvast staal geborsteld

Pull / lever with cylinder protection
Brushed stainless steel

Drücker / Griff mit Kernziehschutz
Edelstahl gebürstet

0035.396036YA		72 mm
0035.396036YB		72 mm

38 - 54 | SKG | AISI 316 | AISI 304 | 10

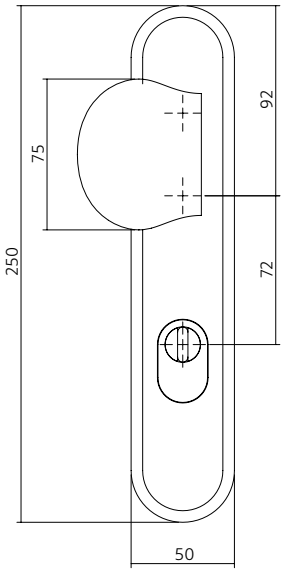

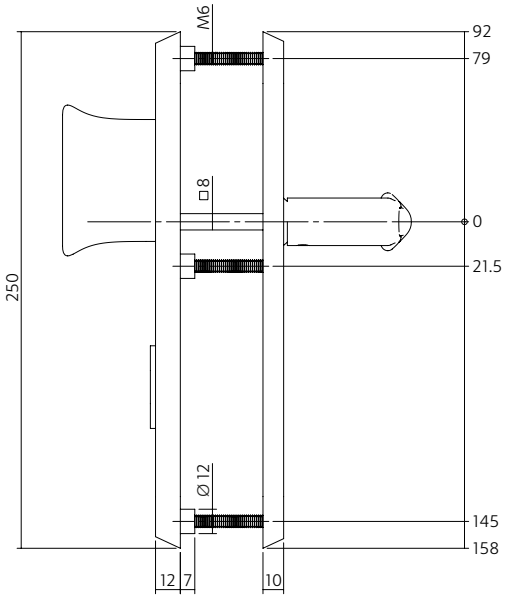

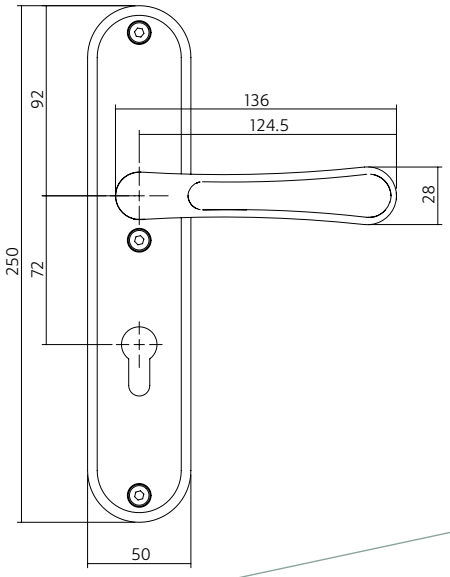

FUSION - VEILIGHEIDSBESLAG

FUSION - SECURITY FITTINGS - FUSION - SICHERHEITSBESCHLÄGE

Greep / kruk met kerntrekbeveiliging
Roestvast staal geborsteld

Pull / lever with cylinder protection
Brushed stainless steel

Drücker / Griff mit Kernziehschutz
Edelstahl gebürstet

0035.396036ZA		72 mm
0035.396036ZB		72 mm

38 - 54 · SKG · AISI 316 · AISI 304 · 10

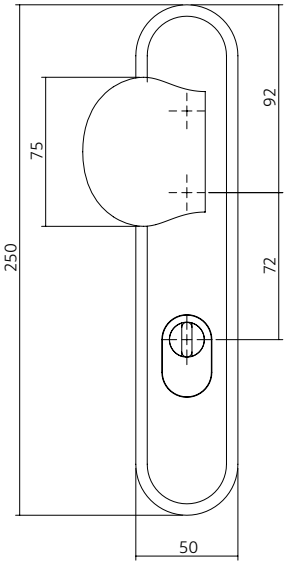

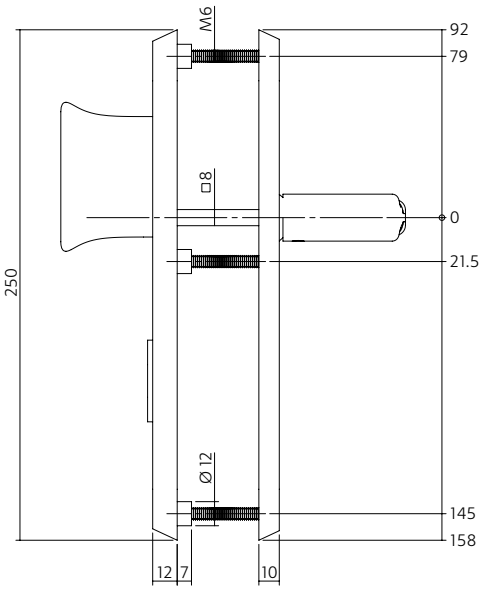

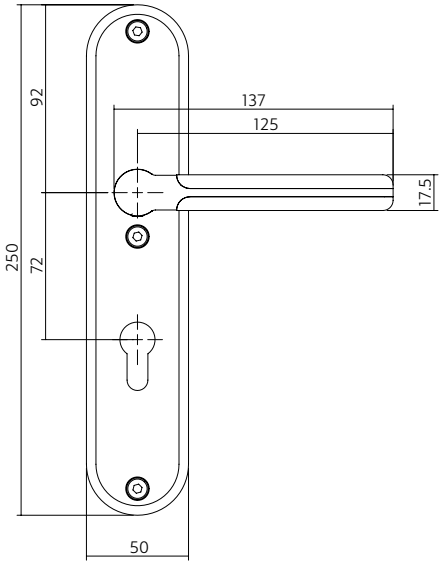

Kruk / kruk met kerntrekbeveiliging
Roestvast staal geborsteld

Lever / lever with cylinder protection
Brushed stainless steel

Griff / Griff mit Kernziehschutz
Edelstahl gebürstet

0035.396136X | 72 mm

38 - 54 | SKG | AISI 316 | AISI 304 | 10

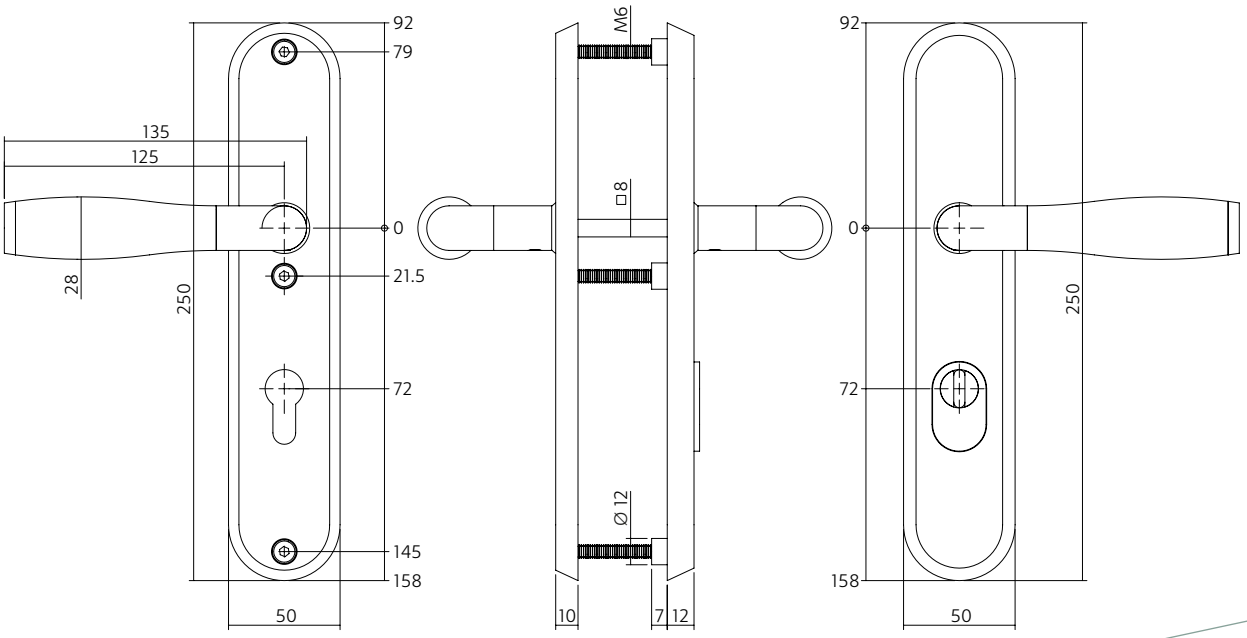

FUSION - VEILIGHEIDSBESLAG

FUSION - SECURITY FITTINGS - FUSION - SICHERHEITSBESCHLÄGE

Kruk / kruk met kerntrekbeveiliging
Roestvast staal geborsteld

Lever / lever with cylinder protection
Brushed stainless steel

Griff / Griff mit Kernziehschutz
Edelstahl gebürstet

0035.396136Y 72 mm

38 - 54 | SKG | AISI 316 | AISI 304 | 10

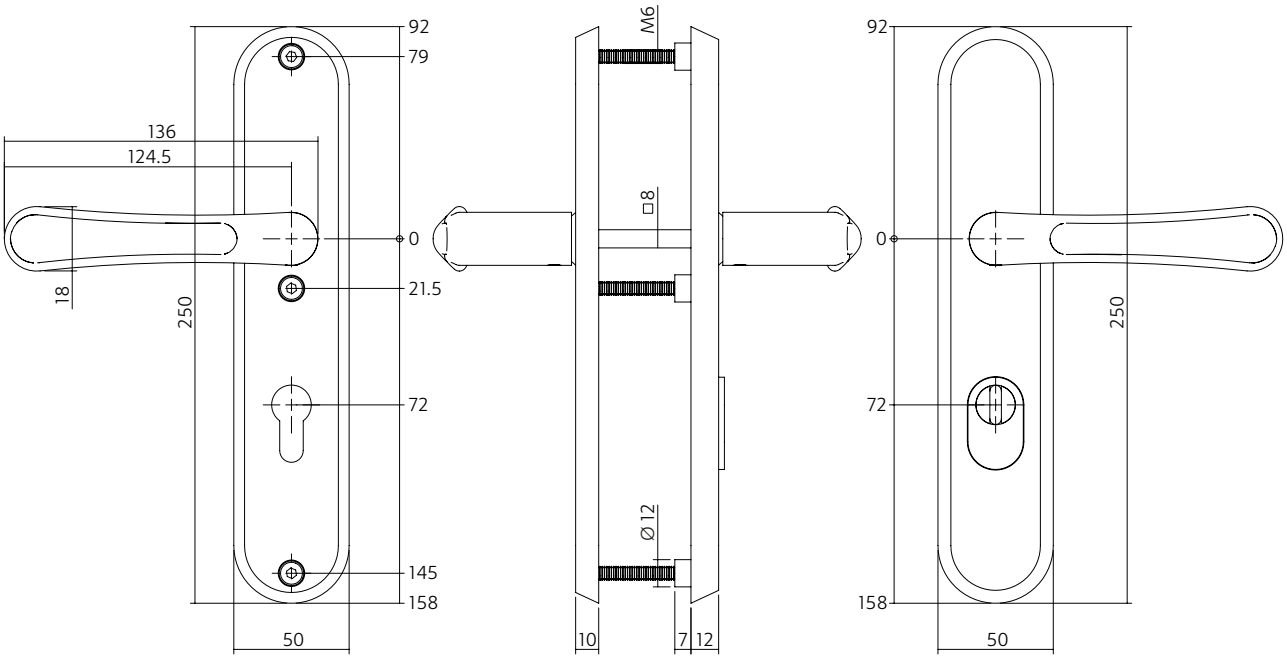

Kruk / kruk met kerntrekbeveiliging
Roestvast staal geborsteld

Lever / lever with cylinder protection
Brushed stainless steel

Griff / Griff mit Kernziehschutz
Edelstahl gebürstet

0035.396136Z | 72 mm

38 - 54 | SKG | AISI 316 | AISI 304 | 10

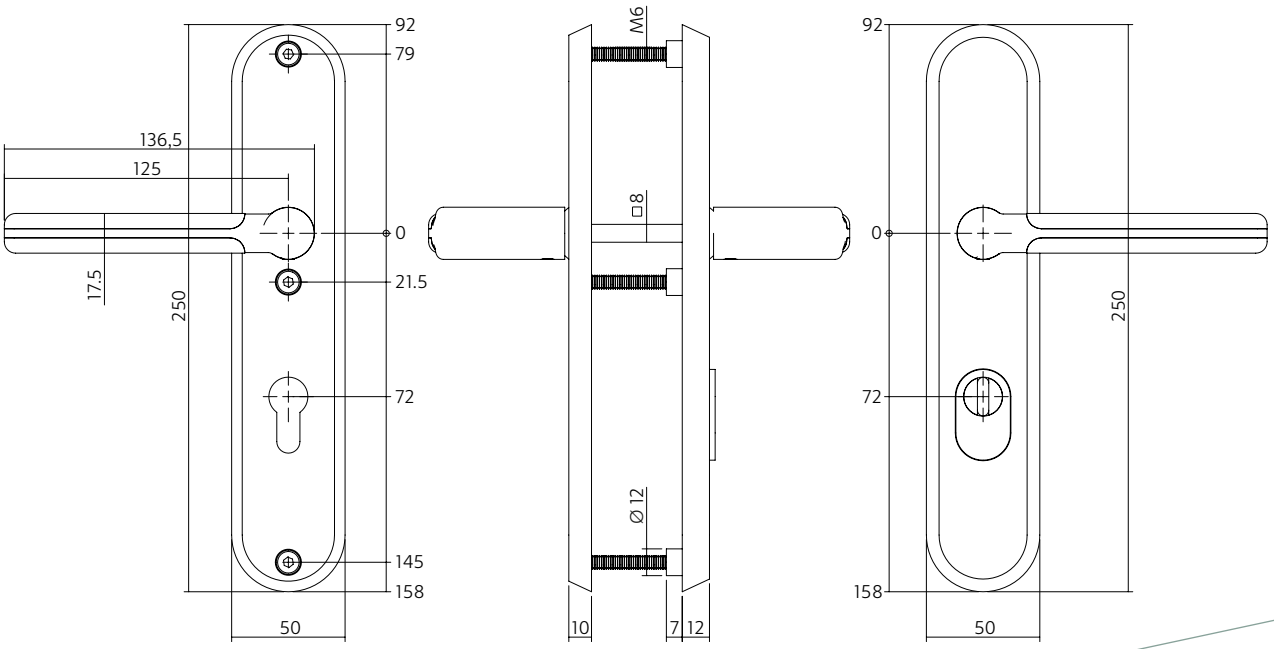

SLICED

BY DESIGNER ARJAN MOORS

Arjan Moors is een professional die zijn sporen in de (design)meubelindustrie heeft verdiend. Hij is niet alleen product-ontwerper maar leverde ook de input voor internationale beursstands.

Arjan haalt zijn energie en inspiratie uit de eenvoud van het alledaagse. Naast een afgeronde product-ontwerpstudie aan de Design Academie Eindhoven heeft hij gestudeerd aan de Kunstacademie Maastricht.

In 2013 viel hem een felbegeerde IF Design award ten deel voor een drietal deurkrukken (kruk no. 2, no. 4 en no. 5) voor Intersteel.

Arjan Moors is a design professional who has certainly earned his reputation in the (design) furniture industry. He is not just a product designer but also provides input for international trade fair stands.

Arjan derives his energy and inspiration from the simplicity of the everyday. As well as completing a product design course at the Design Academy Eindhoven, he studied at the Maastricht Academy of Fine Arts and Design. In 2013 he was awarded the highly coveted IF design award for three door handle designs (handles no. 2, no. 4 and no. 5) for Intersteel.

Arjan Moors ist ein Profi, der seine Spuren in der (Design-) Möbelindustrie einbrachte. Er ist nicht nur Produkt-designer, sondern auch Input für internationale Messen.

Arjan nimmt seine Energie und Inspiration aus der Einfachheit des Alltags. Neben einer abgerundeten Produktdesignstudie an der Design Academy Eindhoven studierte er an der Kunstakademie Maastricht. 2013 erhielt er für Intersteel einen hochgelobten IF Design Award für drei Türgriff (drücker Nr. 2, Nr. 4 und Nr. 5).

0035.072202V

SLICED NO.1

DEURKRUK - DOOR HANDLE - TÜRGRIFF

0035.072302V
Roestvast staal geborsteld - mat zwart
Brushed stainless steel - matt black
Edelstahl gebürstet - Matt Schwarz

0035.072202V
Roestvast staal geborsteld
Brushed stainless steel
Edelstahl gebürstet

0036.072302V
Roestvast staal gepolijst - mat zwart
Polished stainless steel - matt black
Edelstahl poliert - Matt Schwarz

0036.072202V
Roestvast staal gepolijst
Polished stainless steel
Edelstahl poliert

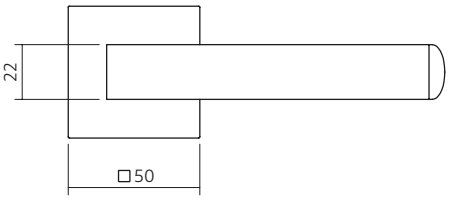

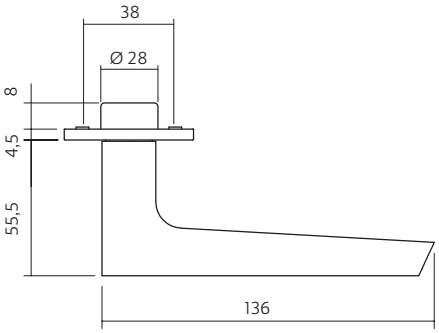

EIGENSCHAPPEN
CHARACTERISTICS - EIGENSCHAFTEN

0035.072702V

SLICED NO.2

DEURKRUK - DOOR HANDLE - TÜRGRIFF

0035.072702V
Roestvast staal geborsteld - mat zwart
Brushed stainless steel - matt black
Edelstahl gebürstet - Matt Schwarz

0035.072602V
Roestvast staal geborsteld
Brushed stainless steel
Edelstahl gebürstet

0036.072702V
Roestvast staal gepolijst - mat zwart
Polished stainless steel - matt black
Edelstahl poliert - Matt Schwarz

0036.072602V
Roestvast staal gepolijst
Polished stainless steel
Edelstahl poliert

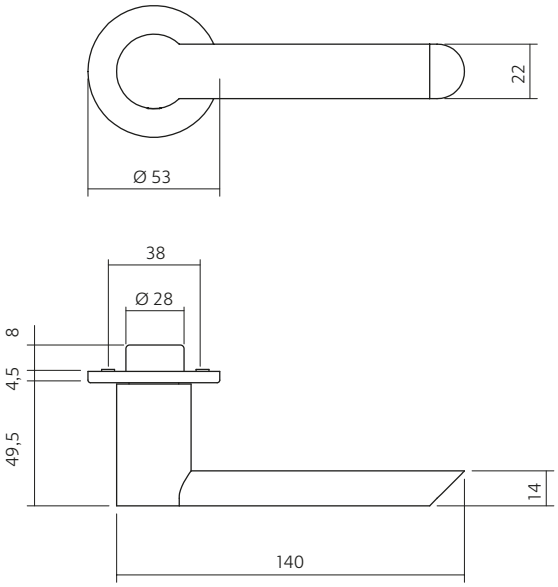

EIGENSCHAPPEN
CHARACTERISTICS - EIGENSCHAFTEN

0035.072102V

SLICED NO.3

DEURKRUK - DOOR HANDLE - TÜRGRIFF

0035.072102V
Roestvast staal geborsteld - mat zwart
Brushed stainless steel - matt black
Edelstahl gebürstet - Matt Schwarz

0035.072002V
Roestvast staal geborsteld
Brushed stainless steel
Edelstahl gebürstet

0036.072102V
Roestvast staal gepolijst - mat zwart
Polished stainless steel - matt black
Edelstahl poliert - Matt Schwarz

0036.072002V
Roestvast staal gepolijst
Polished stainless steel
Edelstahl poliert

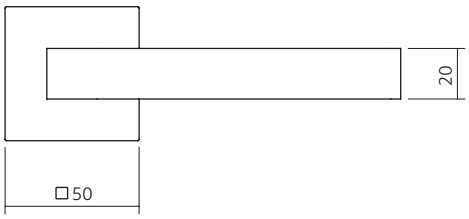

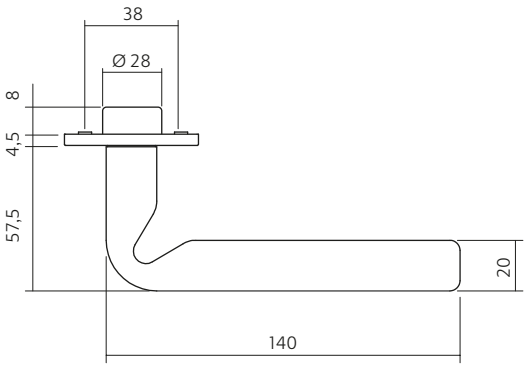

EIGENSCHAPPEN
CHARACTERISTICS - EIGENSCHAFTEN

0036.072802V

SLICED NO.4

DEURKRUK - DOOR HANDLE - TÜRGRIFF

0035.072902V
Roestvast staal geborsteld - mat zwart
Brushed stainless steel - matt black
Edelstahl gebürstet - Matt Schwarz

0035.072802V
Roestvast staal geborsteld
Brushed stainless steel
Edelstahl gebürstet

0036.072902V
Roestvast staal gepolijst - mat zwart
Polished stainless steel - matt black
Edelstahl poliert - Matt Schwarz

0036.072802V
Roestvast staal gepolijst
Polished stainless steel
Edelstahl poliert

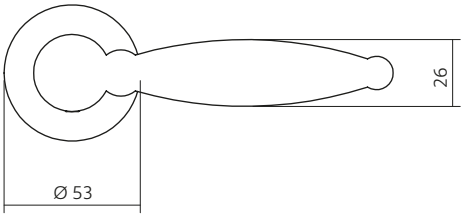

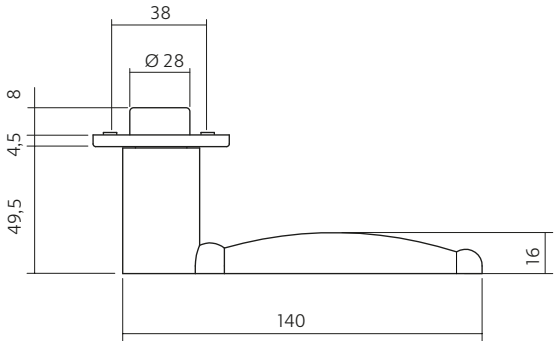

EIGENSCHAPPEN
CHARACTERISTICS - EIGENSCHAFTEN

0035.072802V

SLICED NO.5

DEURKRUK - DOOR HANDLE - TÜRGRIFF

0035.072502V
Roestvast staal geborsteld - mat zwart
Brushed stainless steel - matt black
Edelstahl gebürstet - Matt Schwarz

0035.072402V
Roestvast staal geborsteld
Brushed stainless steel
Edelstahl gebürstet

0036.072502V
Roestvast staal gepolijst - mat zwart
Polished stainless steel - matt black
Edelstahl poliert - Matt Schwarz

0036.072402V
Roestvast staal gepolijst
Polished stainless steel
Edelstahl poliert

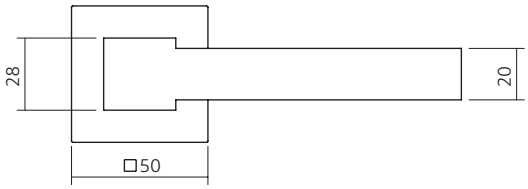

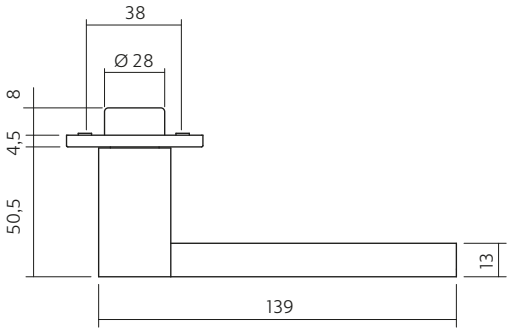

EIGENSCHAPPEN
CHARACTERISTICS - EIGENSCHAFTEN

ACCESSOIRES

ACCESSORIES - ZUBEHÖR

0035.341316 0035.341317 0035.341318 0035.343060

Roestvast staal geborsteld
Brushed stainless steel
Edelstahl gebürstet

0036.341316 0036.341317 0036.341318 0036.343060

Roestvast staal gepolijst
Polished stainless steel
Edelstahl Poliert

0035.343116 0035.343117 0035.343118 0035.343160

Roestvast staal geborsteld mat zwart
Brushed stainless steel satin black
Edelstahl gebürstet Matt Schwarz

38 - 42 | AISI 304 | 10

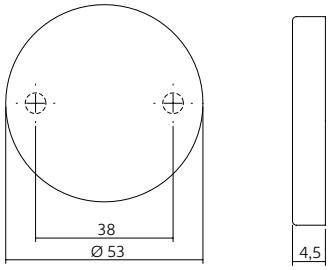

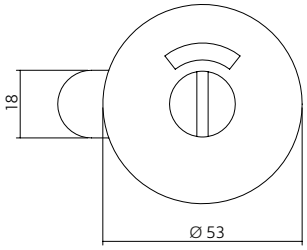

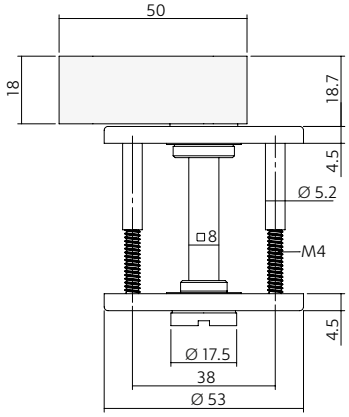

0035.343216 0035.343217 0035.343218 0035.343260

Roestvast staal geborsteld
Brushed stainless steel
Edelstahl gebürstet

0036.343216 0036.343217 0036.343218 0036.343260

Roestvast staal gepolijst
Polished stainless steel
Edelstahl Poliert

0035.343316 0035.343317 0035.343318 0035.343360

Roestvast staal geborsteld mat zwart
Brushed stainless steel satin black
Edelstahl gebürstet Matt Schwarz

38 - 42 | AISI 304 | 10

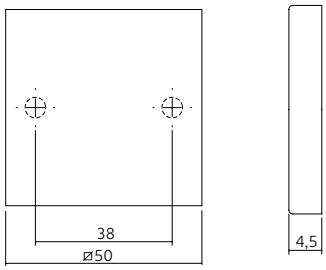

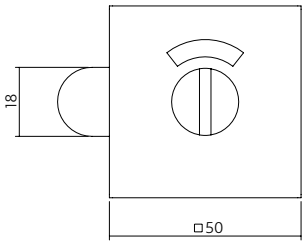

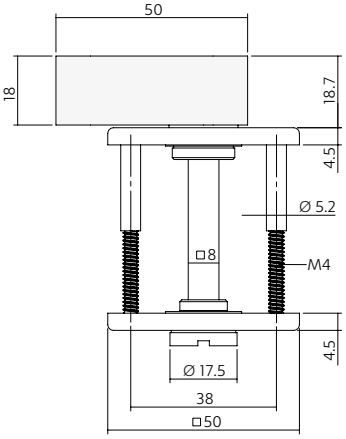

SLICED - VEILIGHEIDSBESLAG

SLICED - SECURITY FITTINGS - SLICED - SICHERHEITSBESCHLÄGE

Greep / kruk met kerntrekbeveiliging
Roestvast staal geborsteld

Pull / lever with cylinder protection
Brushed stainless steel

Drücker / Griff mit Kernziehschutz
Edelstahl gebürstet

0035.396036VA		72 mm
0035.396036VB		72 mm

38 - 54 | SKG | AISI 316 | AISI 304 | 10

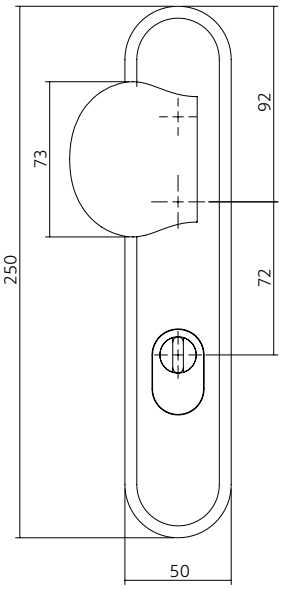

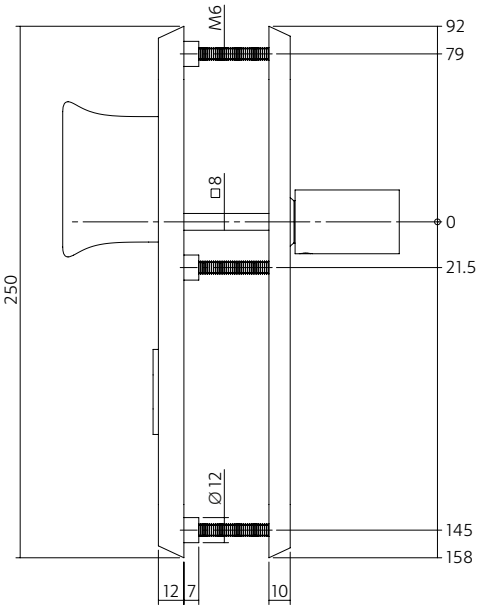

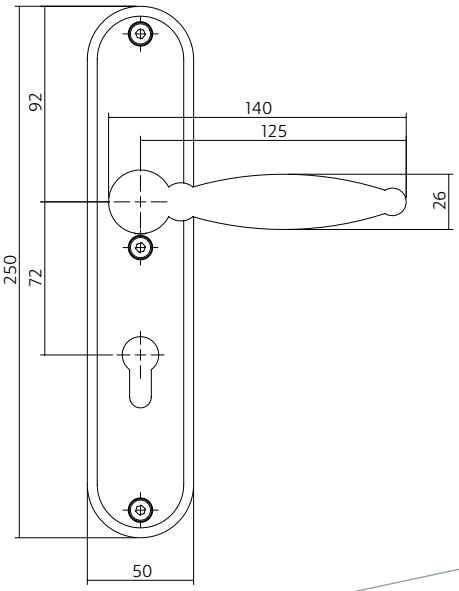

Greep / kruk met kerntrekbeveiliging
Roestvast staal geborsteld

Pull / lever with cylinder protection
Brushed stainless steel

Drücker / Griff mit Kernziehschutz
Edelstahl gebürstet

0035.396036WA		72 mm
0035.396036WB		72 mm

38 - 54 | SKG | AISI 316 | AISI 304 | 10

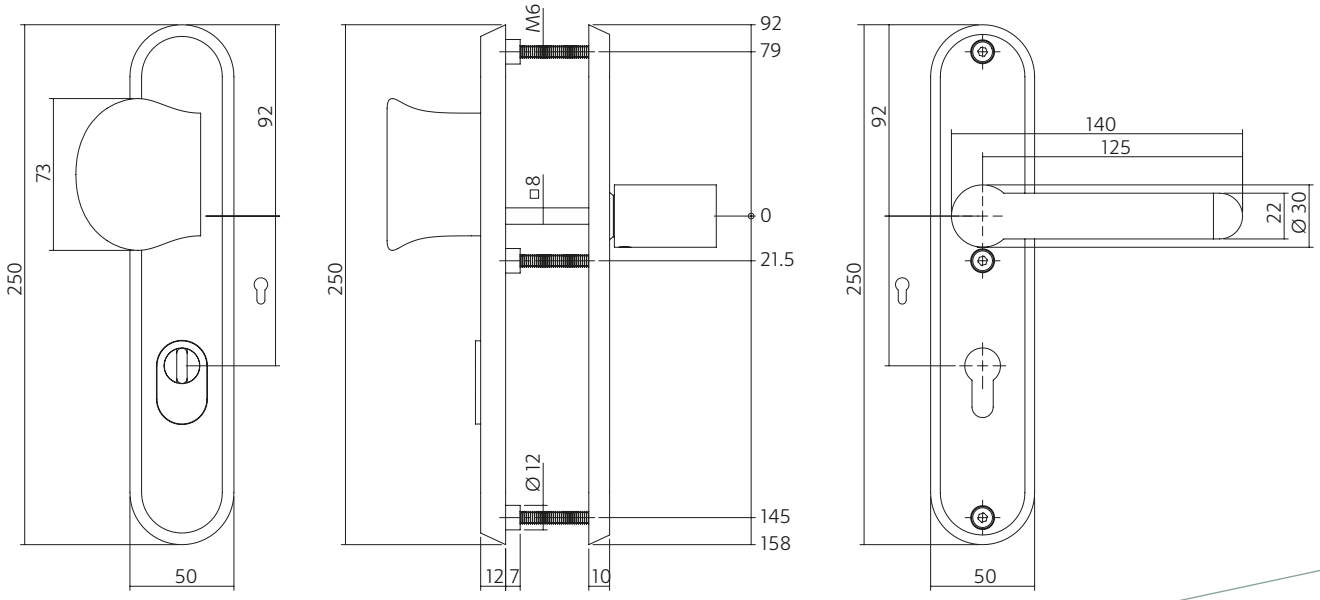

SLICED - VEILIGHEIDSBESLAG

SLICED - SECURITY FITTINGS - SLICED - SICHERHEITSBESCHLÄGE

Kruk / kruk met kerntrekbeveiliging
Roestvast staal geborsteld

Lever / lever with cylinder protection
Brushed stainless steel

Griff / Griff mit Kernziehschutz
Edelstahl gebürstet

0035.396136V | 72 mm

38 - 54 | SKG | AISI 316 | AISI 304 | 10

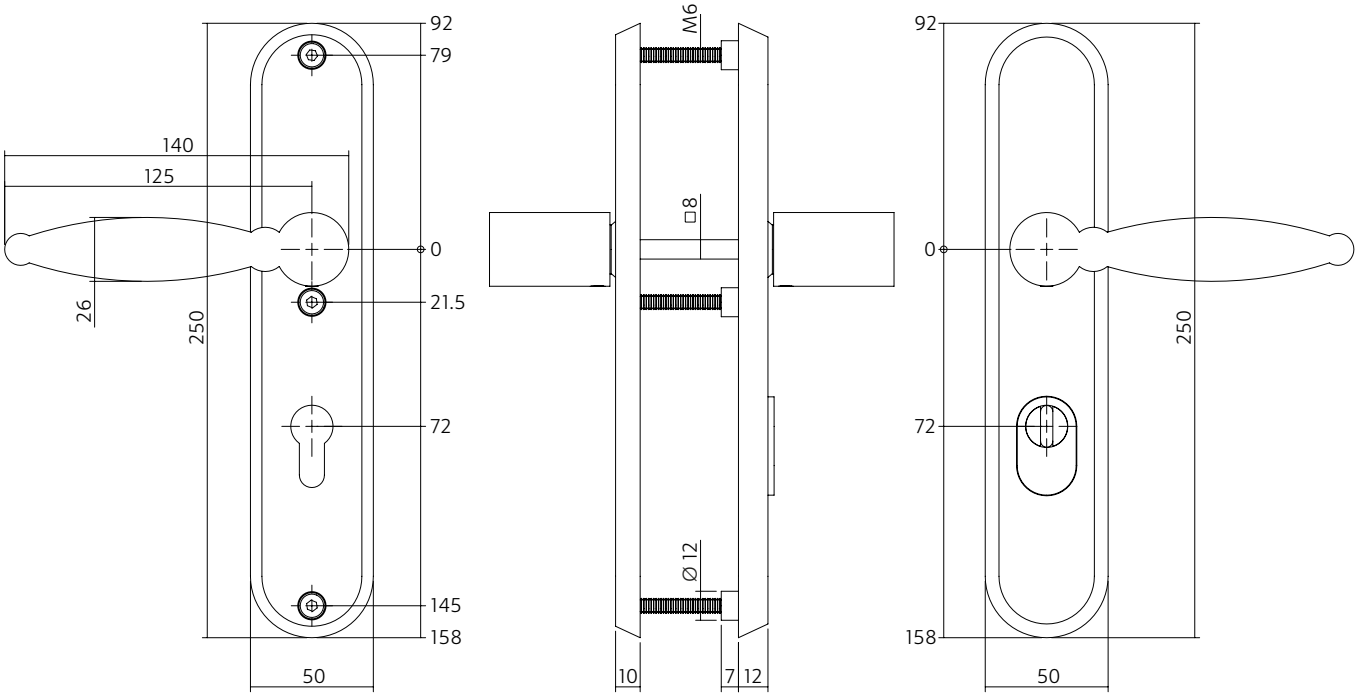

Kruk / kruk met kerntrekbeveiliging
Roestvast staal geborsteld

Lever / lever with cylinder protection
Brushed stainless steel

Griff / Griff mit Kernziehschutz
Edelstahl gebürstet

0035.396136W | 72 mm

38 - 54 | SKG | AISI 316 | AISI 304 | 10

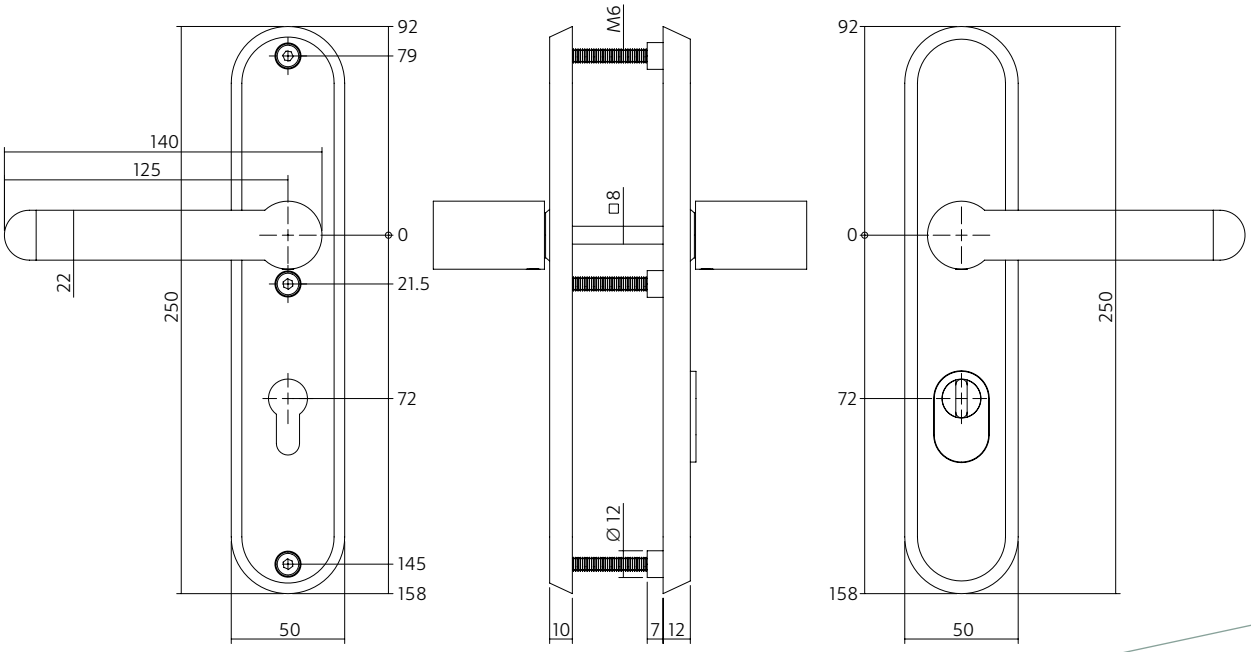

SLICED - VEILIGHEIDSBESLAG

SLICED - SECURITY FITTINGS - SLICED - SICHERHEITSBESCHLÄGE

Greep / kruk met kerntrekbeveiliging
Roestvast staal geborsteld

Pull / lever with cylinder protection
Brushed stainless steel

Drücker / Griff mit Kernziehschutz
Edelstahl gebürstet

0035.396236SA	□			72 mm
0035.396236SB		□		72 mm

38 - 54 | SKG | AISI 316 | AISI 304 | 10

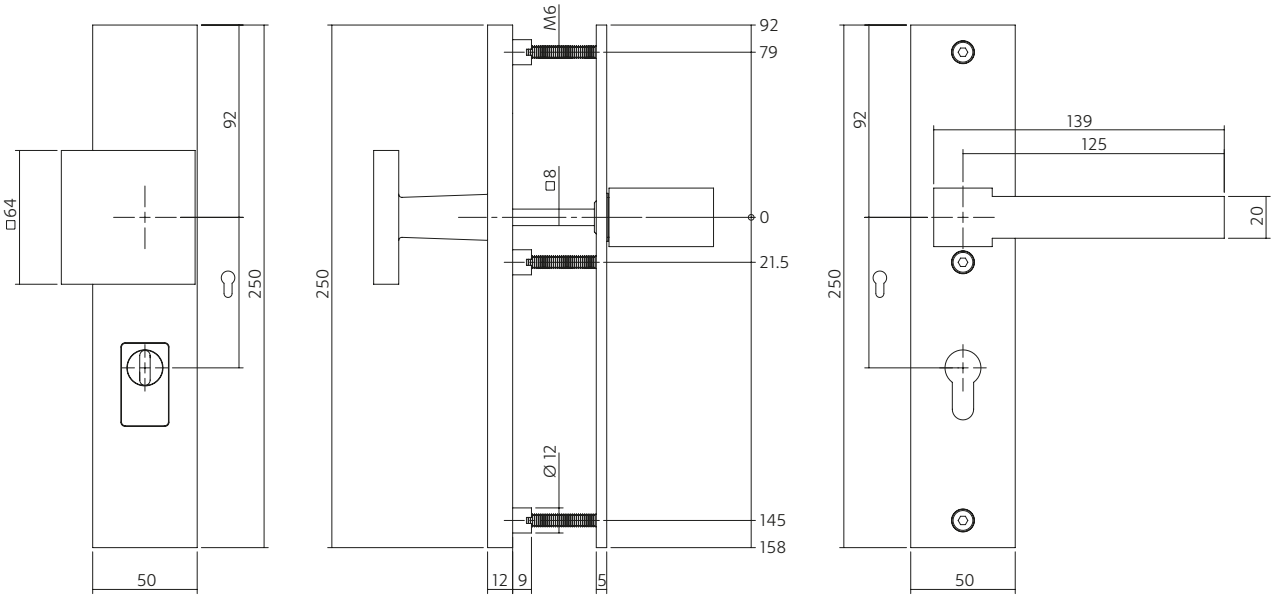

Greep / kruk met kerntrekbeveiliging
Roestvast staal geborsteld

Pull / lever with cylinder protection
Brushed stainless steel

Drücker / Griff mit Kernziehschutz
Edelstahl gebürstet

0035.396236TA	□			72 mm
0035.396236TB		□		72 mm

38 - 54 | SKG | AISI 316 | AISI 304 | 10

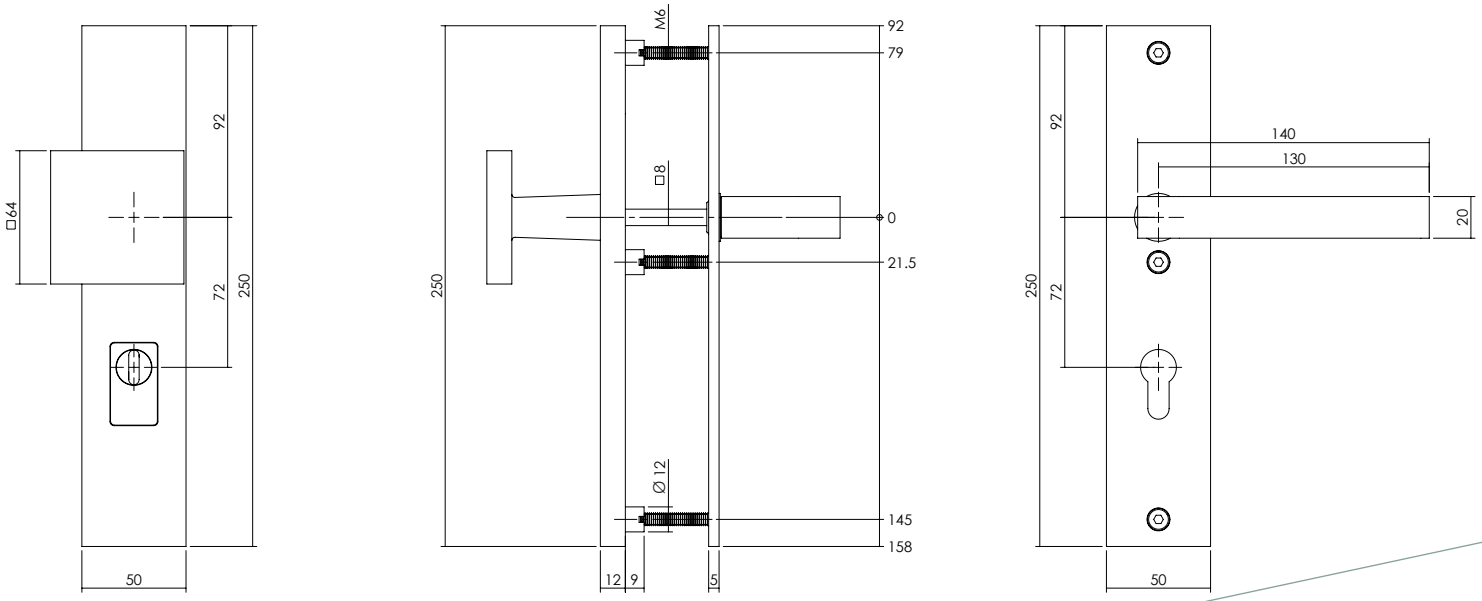

SLICED - VEILIGHEIDSBESLAG

SLICED - SECURITY FITTINGS - SLICED - SICHERHEITSBESCHLÄGE

Greep / kruk met kerntrekbeveiliging
Roestvast staal geborsteld

Pull / lever with cylinder protection
Brushed stainless steel

Drücker / Griff mit Kernziehschutz
Edelstahl gebürstet

0035.396236UA	□			72 mm
0035.396236UB		□		72 mm

38 - 54 · SKG · AISI 316 · AISI 304 · 10

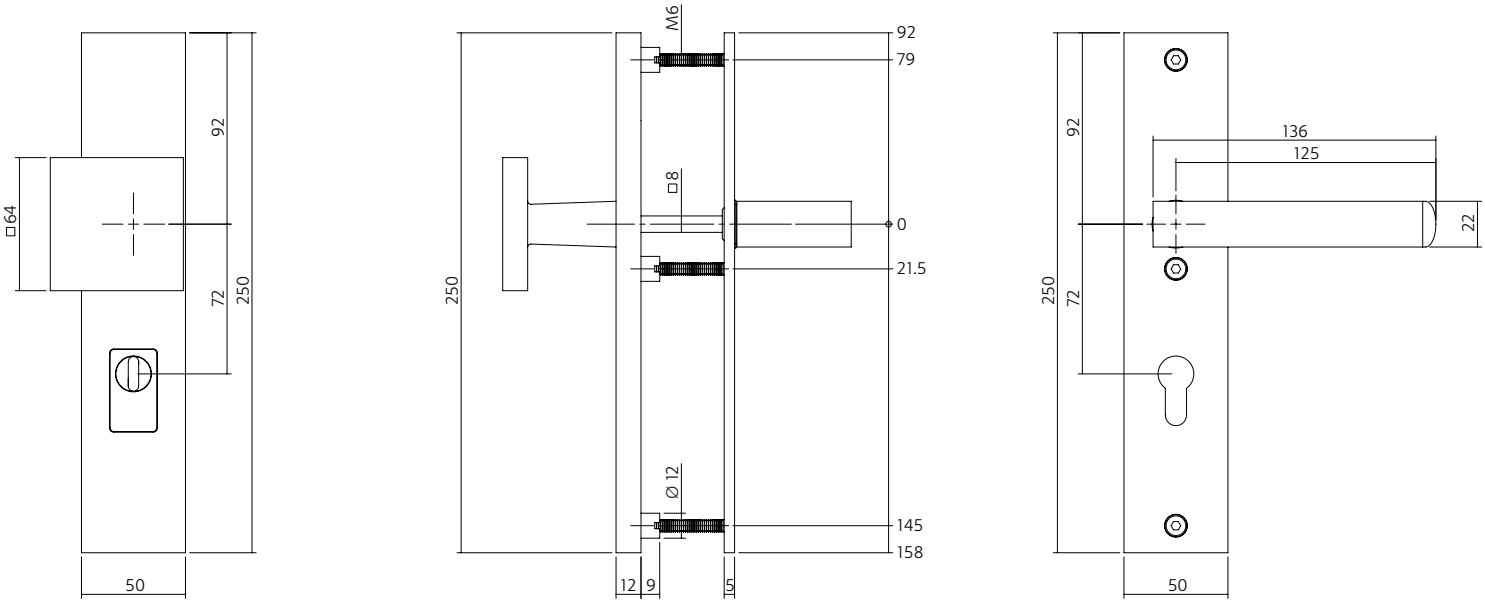

Kruk / kruk met kerntrekbeveiliging
Roestvast staal geborsteld

Lever / lever with cylinder protection
Brushed stainless steel

Griff / Griff mit Kernziehschutz
Edelstahl gebürstet

0035.396336S 72 mm

38 - 54 | SKG | AISI 316 | AISI 304 | 10

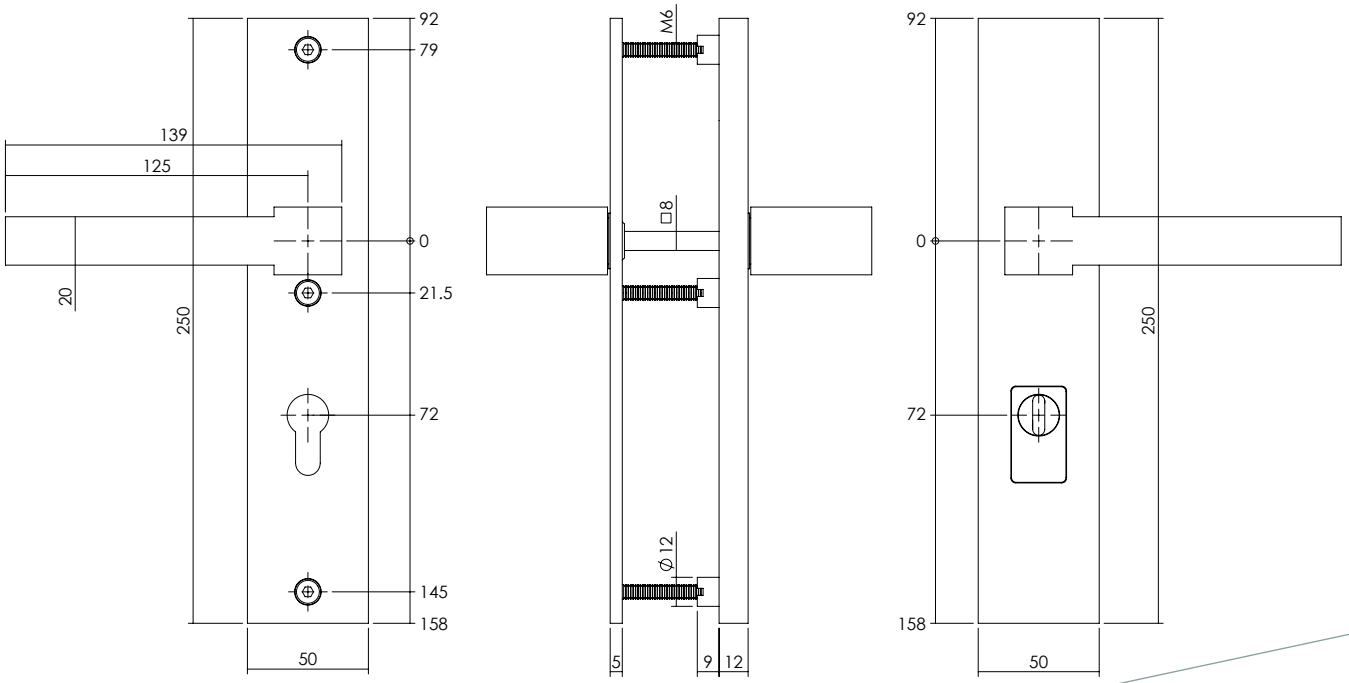

SLICED - VEILIGHEIDSBESLAG

SLICED - SECURITY FITTINGS - SLICED - SICHERHEITSBESCHLÄGE

Kruk / kruk met kerntrekbeveiliging
Roestvast staal geborsteld

Lever / lever with cylinder protection
Brushed stainless steel

Griff / Griff mit Kernziehschutz
Edelstahl gebürstet

0035.396336T 72 mm

38 - 54 | SKG | AISI 316 | AISI 304 | 10

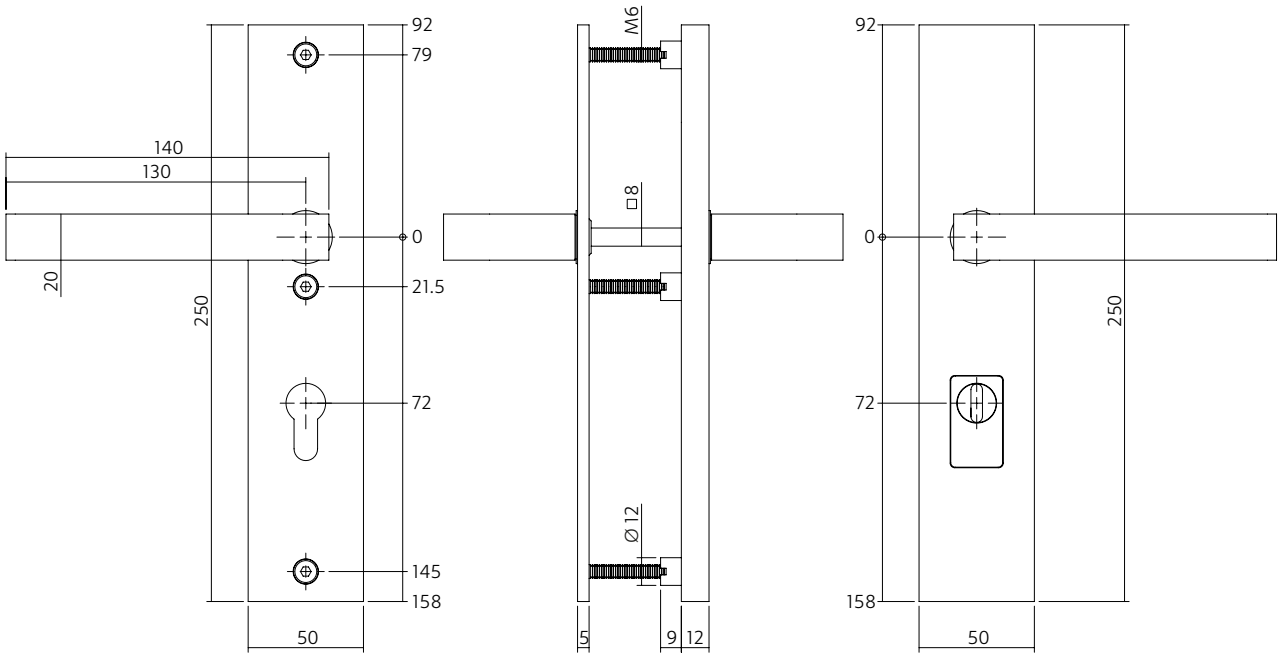

Kruk / kruk met kerntrekbeveiliging
Roestvast staal geborsteld

Lever / lever with cylinder protection
Brushed stainless steel

Griff / Griff mit Kernziehschutz
Edelstahl gebürstet

0035.396336U | 72 mm

38 - 54 | SKG | AISI 316 | AISI 304 | 10

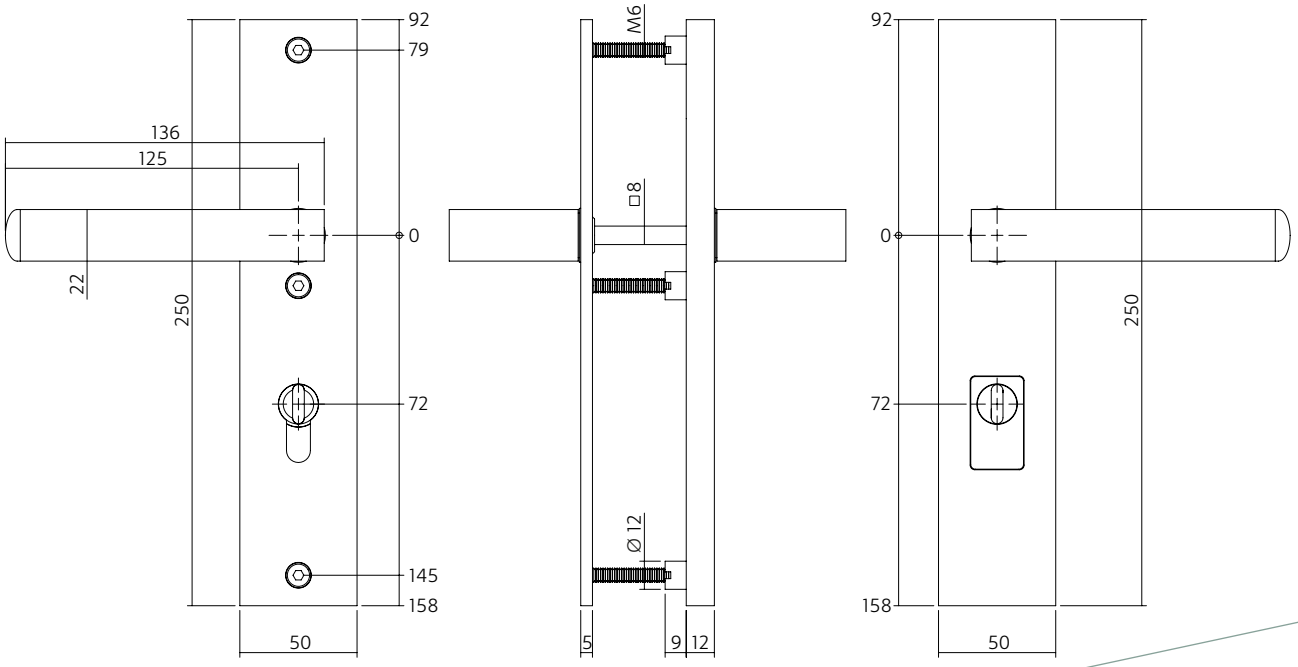

INTERSTEEL

DOCK

BY DESIGNER ERIK MUNNIKHOF

De ontwerpen van Erik Munnikhof kenmerken zich door een heldere, leesbare vormtaal. Geometrie, symmetrie en interessante technische principes zijn terugkerende elementen in zijn ontwerpen.

Erik zoekt altijd naar, zoals hij het zelf zegt, "de optimale mix van esthetica, ergonomie, ecologie, economie, constructie en functionaliteit." Erik haalde met deze exlusieve lijn deur- en raambeslag de erkenning "Goed Industrieel Ontwerp" en de "Special Award for Excellence" voor functionaliteit. Deze Dock lijn is modulair opgebouwd waardoor u kunt kiezen tussen bijvoorbeeld de warme uitstraling van notenhout, de moderne look van Roestvast staal of de prettige feel van kunststof.

The designs of Erik Munnikhof are characterized by a clean design. Geometry, symmetry and interesting technical principles are recurring elements in his designs.

Erik is always looking for, as he puts it, "the optimal mix of aesthetics, ergonomics, ecology, economics, design and functionality." For this exclusive line door and window handles, Erik received the reward "Good Industrial Design" and the "Special Award for Excellence" for functionality. This Dock line is modular so you can choose between the warmth of walnut, the modern look of stainless steel or the soft feel of synthetic material.

2015: GOED INDUSTRIEEL ONTWERP

2015: good industrial design

Die Entwürfe von Erik Munnikhof zeichnen sich durch eine klare, lesbare Formensprache aus. Geometrie, Symmetrie und interessante technische Prinzipien sind in seinen Entwürfen wiederkehrende Elemente.

Er sucht immer, wie er selbst sagt, “den optimalen Mix aus Ästhetik, Ergonomie, Ökologie, Wirtschaftlichkeit, Konstruktion und Funktionalität.” Mit dieser exklusiven Produktlinie erzielte Erik Tür- und Fenstergriffe die Anerkennung “Good Industrial Design” und den “Special Award for Excellence” für die Funktionalität.

Diese Dock-Linie ist modular aufgebaut, sodass Sie z. B. die warme Anmutung von Walnuss, die moderne Optik aus Edelstahl oder das angenehme Gefühl von Kunststoff wählen können.

0036.073002V

DOCK SOLID

DEURKRUK - DOOR HANDLE - TÜRGRIFF

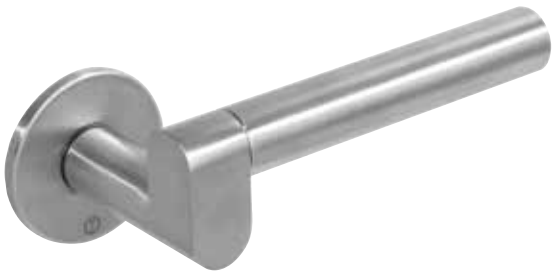

0035.073002V
Roestvast staal geborsteld
Brushed stainless steel
Edelstahl gebürstet

0036.073002V
Roestvast staal gepolijst
Polished stainless steel
Edelstahl poliert

EIGENSCHAPPEN

CHARACTERISTICS - EIGENSCHAFTEN

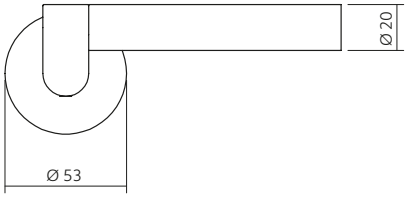

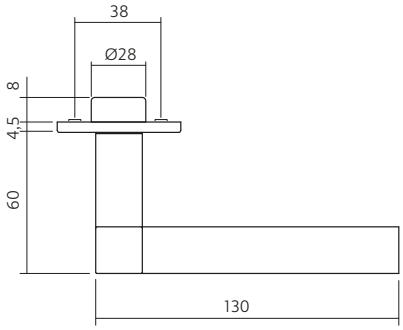

0035.073102V

DOCK WOOD

DEURKRUK - DOOR HANDLE - TÜRGRIFF

0035.073102V
Roestvast staal geborsteld - hout
Brushed stainless steel - wood
Edelstahl gebürstet - Holz

0036.073102V
Roestvast staal gepolijst - hout
Polished stainless steel - wood
Edelstahl poliert - Holz

EIGENSCHAPPEN

CHARACTERISTICS - EIGENSCHAFTEN

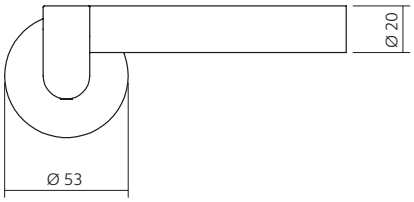

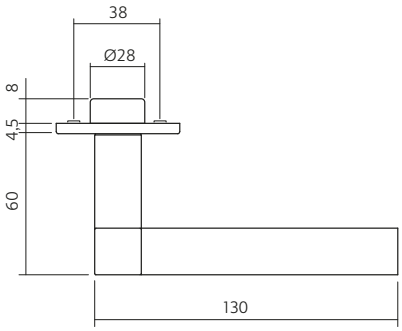

0035.073202V

DOCK BLACK

DEURKRUK - DOOR HANDLE - TÜRGRIFF

0035.073202V
Roestvast staal geborsteld - acryl
Brushed stainless steel - acrylic
Edelstahl gebürstet - Acryl

0036.073202V
Roestvast staal gepolijst - acryl
Polished stainless steel - acrylic
Edelstahl poliert - Acryl

EIGENSCHAPPEN

CHARACTERISTICS - EIGENSCHAFTEN

38 - 42 | AISI 304 | 10

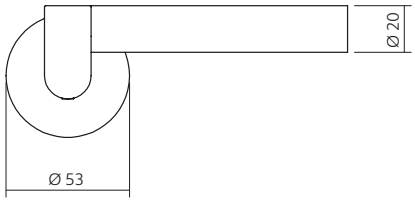

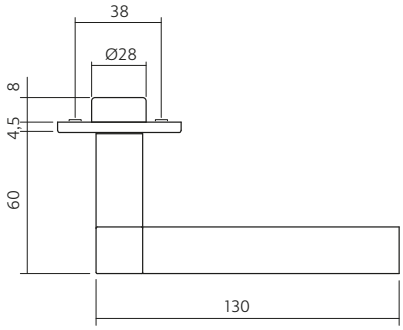

0036.073302V

DOCK TON

DEURKRUK - DOOR HANDLE - TÜRGRIFF

0035.073302V
Roestvast staal geborsteld - acryl
Brushed stainless steel - acrylic
Edelstahl gebürstet - Acryl

0036.073302V
Roestvast staal gepolijst - acryl
Polished stainless steel - acrylic
Edelstahl poliert - Acryl

EIGENSCHAPPEN

CHARACTERISTICS - EIGENSCHAFTEN

38 - 42 | AISI 304 | 10

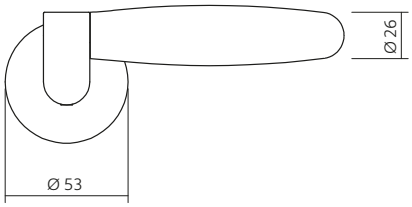

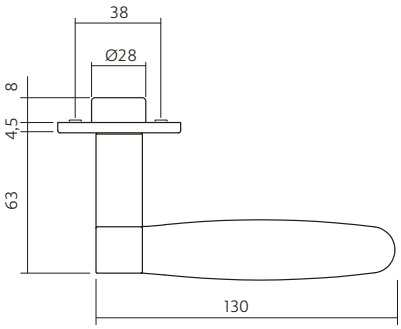

ACCESSOIRES

ACCESSORIES - ZUBEHÖR

0035.341316 0035.341317 0035.341318 0035.343060

Roestvast staal geborsteld
Brushed stainless steel
Edelstahl gebürstet

0036.341316 0036.341317 0036.341318 0036.343060

Roestvast staal gepolijst
Polished stainless steel
Edelstahl poliert

38 - 42 | AISI 304 | 10

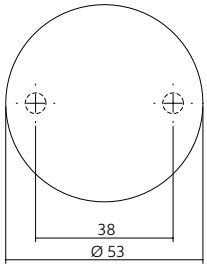

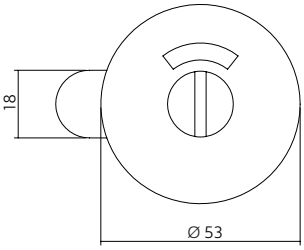

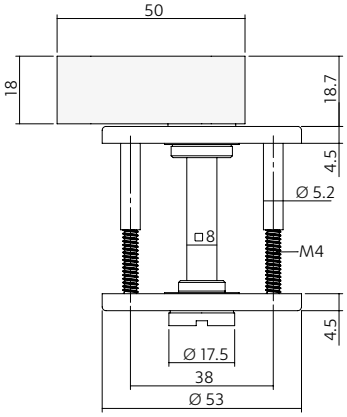

DOCK SOLID

DEURGREEP - PULL HANDLE - TÜRGRIFFE

0035.073098
Roestvast staal geborsteld opschroevend
Brushed stainless steel screw mounting
Edelstahl gebürstet zum Aufschrauben

	⊕⊕	↔
0035.073098	150 mm	200 mm
0035.073099	200 mm	250 mm

AISI 304 | 10

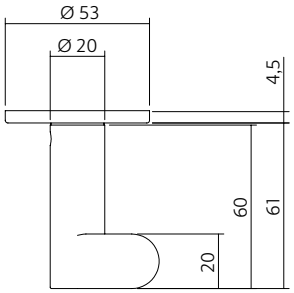

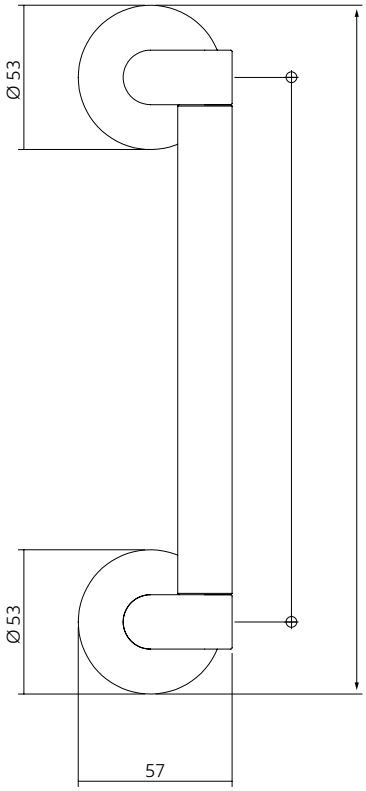

0036.073098
Roestvast staal gepolijst opschroevend
Polished stainless steel screw mounting
Edelstahl poliert zum Aufschrauben

	⊕⊕	↔
0036.073098	150 mm	200 mm
0036.073099	200 mm	250 mm

AISI 304 | 10

DOCK BLACK

DEURGREEP - PULL HANDLE - TÜRGRIFFE

0035.073298

Roestvast staal geborsteld opschroevend
Brushed stainless steel screw mounting
Edelstahl gebürstet zum Aufschrauben

	⊕⊕	⟷
0035.073298	150 mm	200 mm
0035.073299	200 mm	250 mm

AISI 304 | 10

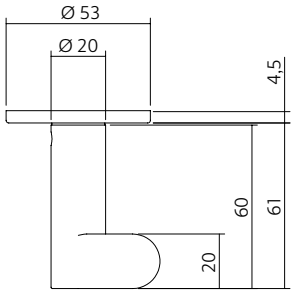

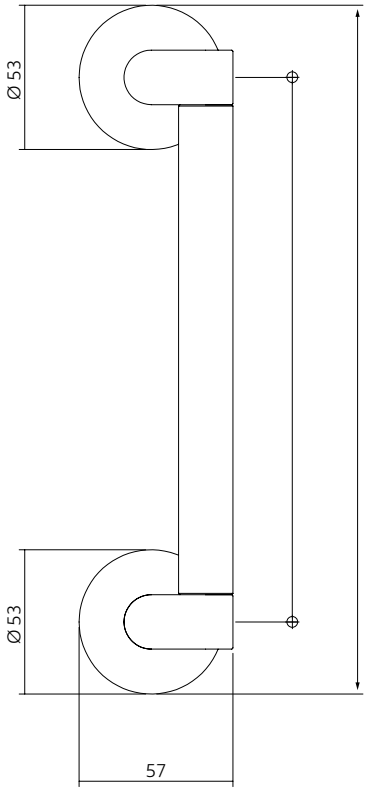

0036.073298

Roestvast staal gepolijst opschroevend - acryl
Polished stainless steel screw mounting - acrylic
Edelstahl poliert zum Aufschrauben - Acryl

	⊕⊕	⟷
0036.073298	150 mm	200 mm
0036.073299	200 mm	250 mm

AISI 304 | 10

DOCK SOLID

RAAMKRUK - WINDOW HANDLE - FENSTERGRIFFE

0035.073095A (R)
0035.073095B (L)
Roestvast staal geborsteld
Brushed stainless steel
Edelstahl gebürstet

AISI 304 | 10

0036.073095A (R)
0036.073095B (L)
Roestvast staal gepolijst
Polished stainless steel
Edelstahl poliert

AISI 304 | 10

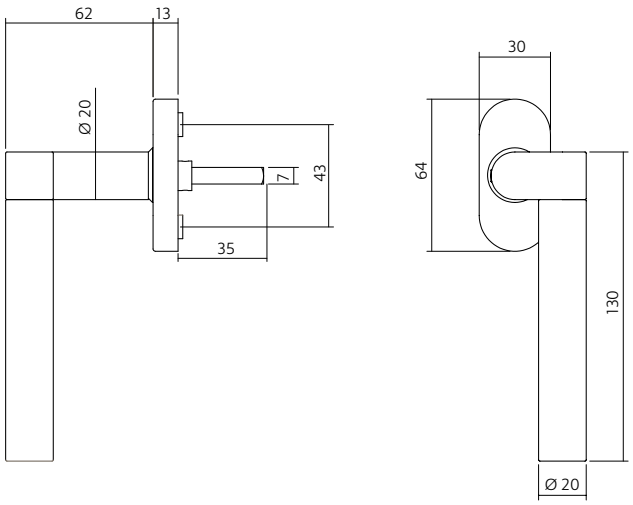

DOCK WOOD

RAAMKRUK - WINDOW HANDLE - FENSTERGRIFFE

0035.073195A (R)
0035.073195B (L)
Roestvast staal geborsteld - hout
Brushed stainless steel - wood
Edelstahl gebürstet - Holz

AISI 304 | 10

0036.073195A (R)
0036.073195B (L)
Roestvast staal gepolijst - hout
Polished stainless steel - wood
Edelstahl poliert - Holz

AISI 304 | 10

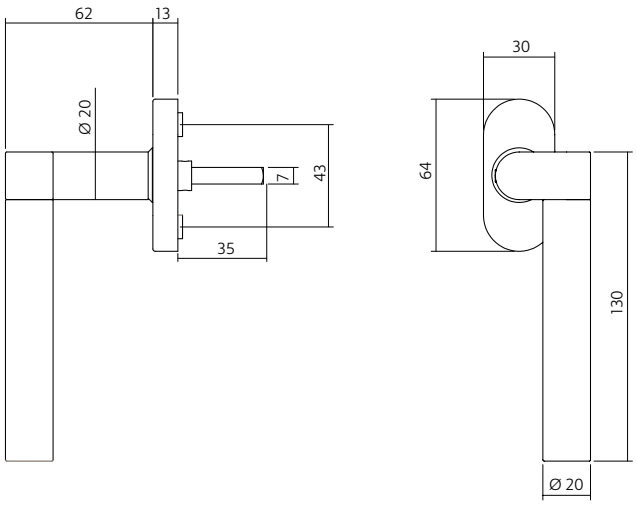

DOCK BLACK

RAAMKRUK - WINDOW HANDLE - FENSTERGRIFFE

0035.073295A (R)
0035.073295B (L)
Roestvast staal geborsteld - acryl
Brushed stainless steel - acrylic
Edelstahl gebürstet - Acryl

AISI 304 | 10

0036.073295A (R)
0036.073295B (L)
Roestvast staal gepolijst - acryl
Polished stainless steel - acrylic
Edelstahl poliert - Acryl

AISI 304 | 10

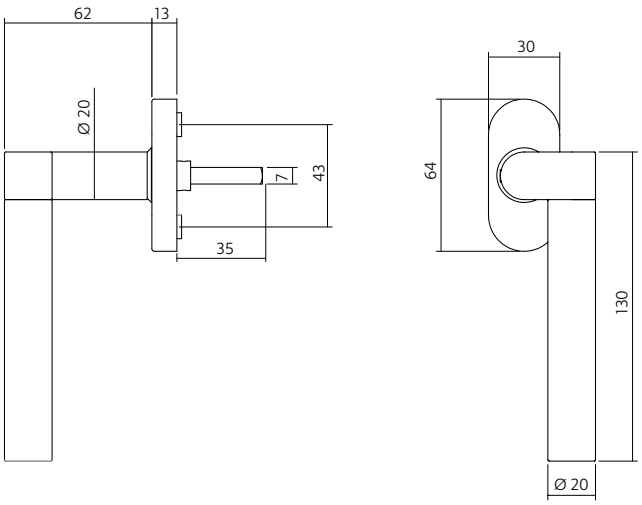

DOCK TON

RAAMKRUK - WINDOW HANDLE - FENSTERGRIFFE

0035.073395A (R)
0035.073395B (L)
Roestvast staal geborsteld - acryl
Brushed stainless steel - acrylic
Edelstahl gebürstet - Acryl

AISI 304 | 10

0036.073395A (R)
0036.073395B (L)
Roestvast staal gepolijst - acryl
Polished stainless steel - acrylic
Edelstahl poliert - Acryl

AISI 304 | 10

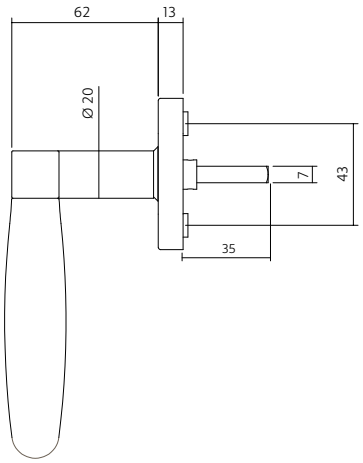

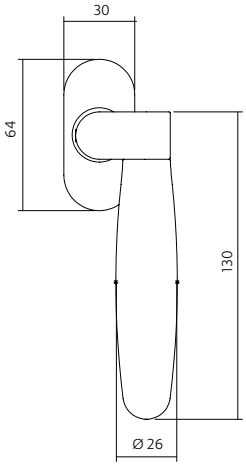

DOCK - VEILIGHEIDSBESLAG

DOCK - SECURITY FITTINGS - DOCK - SICHERHEITSBESCHLÄGE

Greep / kruk met kerntrekbeveiliging
Roestvast staal geborsteld

Pull / lever with cylinder protection
Brushed stainless steel

Drücker / Griff mit Kernziehschutz
Edelstahl gebürstet

0035.396036LA		72 mm
0035.396036LB		72 mm

38 - 54 | SKG | AISI 316 | AISI 304 | 10

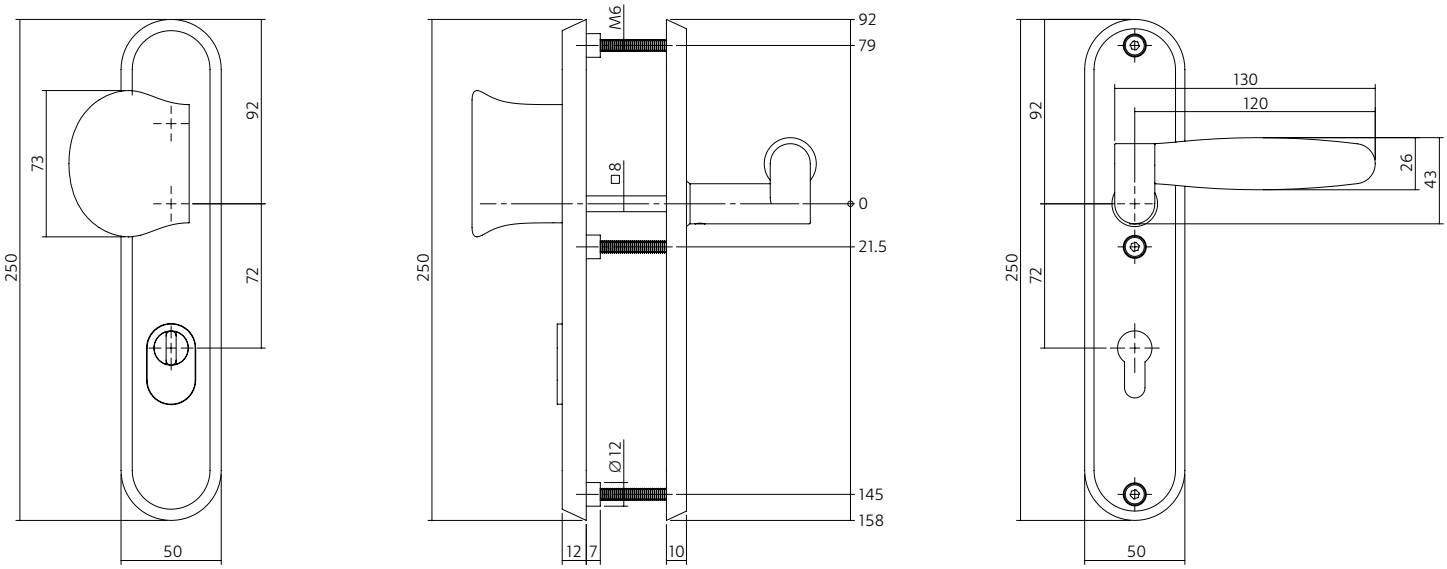

Greep / kruk met kerntrekbeveiliging
Roestvast staal geborsteld

Pull / lever with cylinder protection
Brushed stainless steel

Drücker/ Griff mit Kernziehschutz
Edelstahl gebürstet

0035.396036MA		72 mm
0035.396036MB		72 mm

38 - 54 | SKG | AISI 316 | AISI 304 | 10

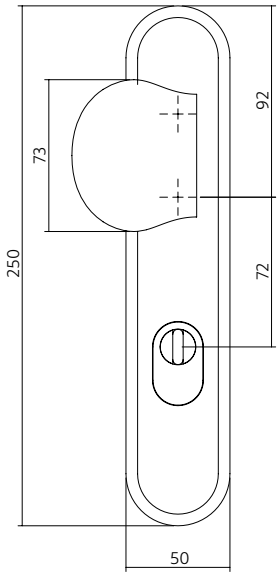

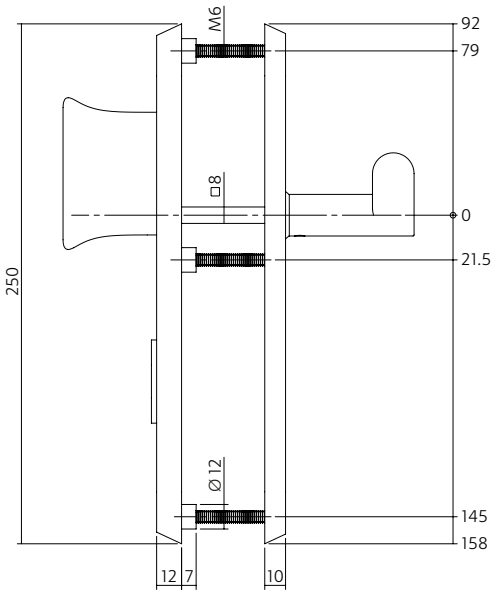

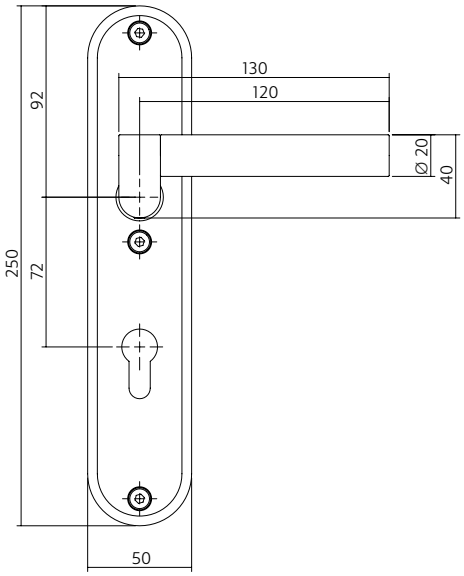

DOCK - VEILIGHEIDSBESLAG

DOCK - SECURITY FITTINGS - DOCK - SICHERHEITSBESCHLÄGE

Greep / kruk met kerntrekbeveiliging
Roestvast staal geborsteld

Pull / lever with cylinder protection
Brushed stainless steel

Drücker / Griff mit Kernziehschutz
Edelstahl gebürstet

0035.396036OA		72 mm
0035.396036OB		72 mm

38 - 54 | SKG | AISI 316 | AISI 304 | 10

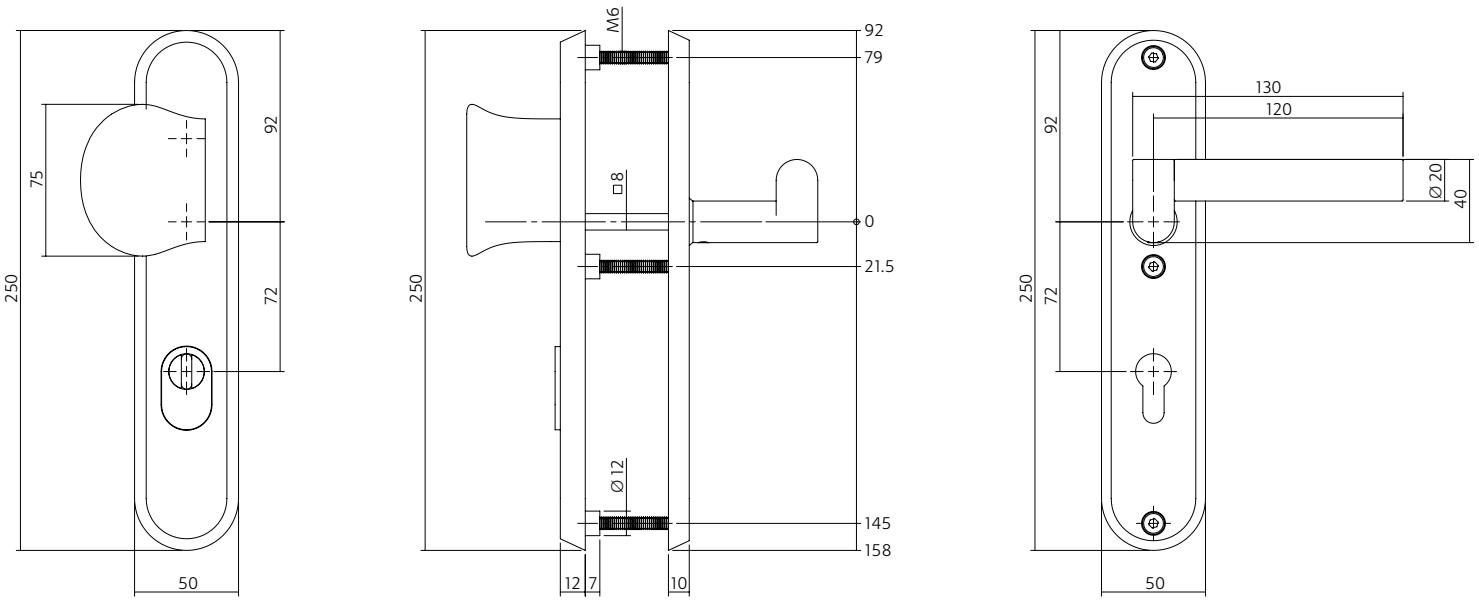

Kruk / kruk met kerntrekbeveiliging
Roestvast staal geborsteld

Lever / lever with cylinder protection
Brushed stainless steel

Griff / Griff mit Kernziehschutz
Edelstahl gebürstet

0035.396136L | 72 mm

38 - 54 | SKG | AISI 316 | AISI 304 | 10

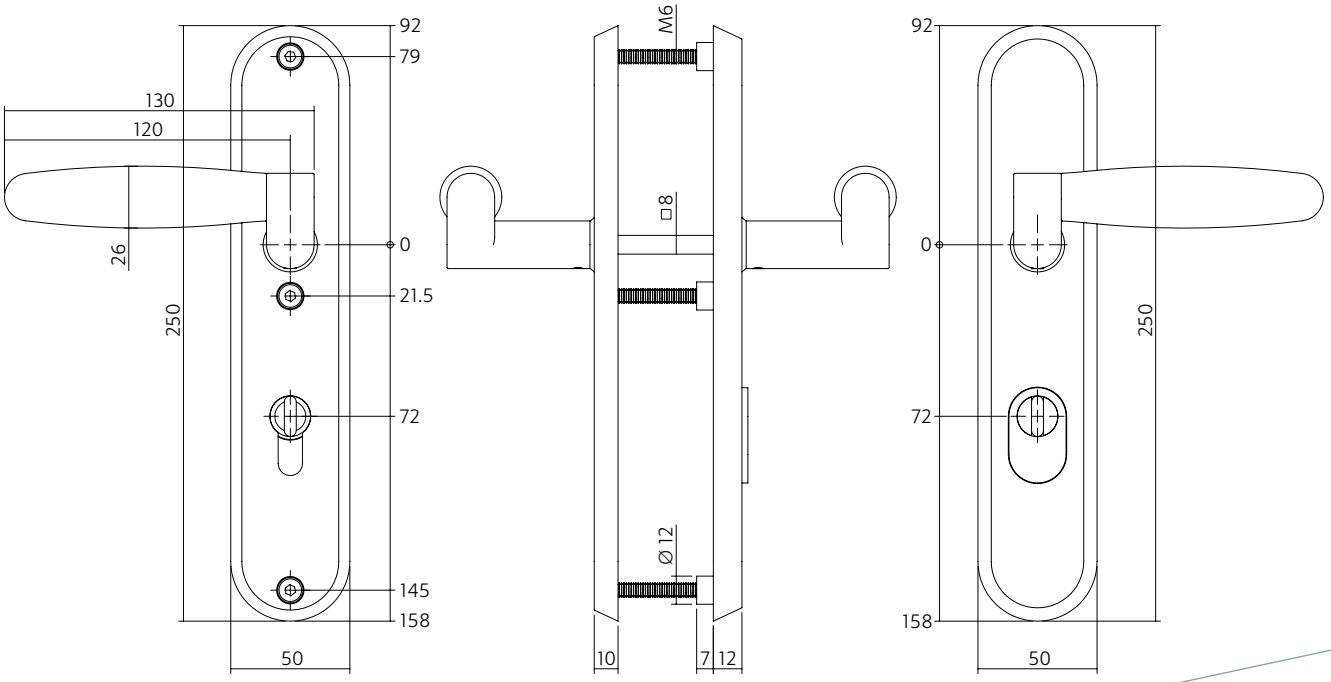

DOCK - VEILIGHEIDSBESLAG

DOCK - SECURITY FITTINGS - DOCK - SICHERHEITSBESCHLÄGE

Kruk / kruk met kerntrekbeveiliging
Roestvast staal geborsteld

Lever / lever with cylinder protection
Brushed stainless steel

Griff / Griff mit Kernziehschutz
Edelstahl gebürstet

0035.396136M | 72 mm

38 - 54 | SKG | AISI 316 | AISI 304 | 10

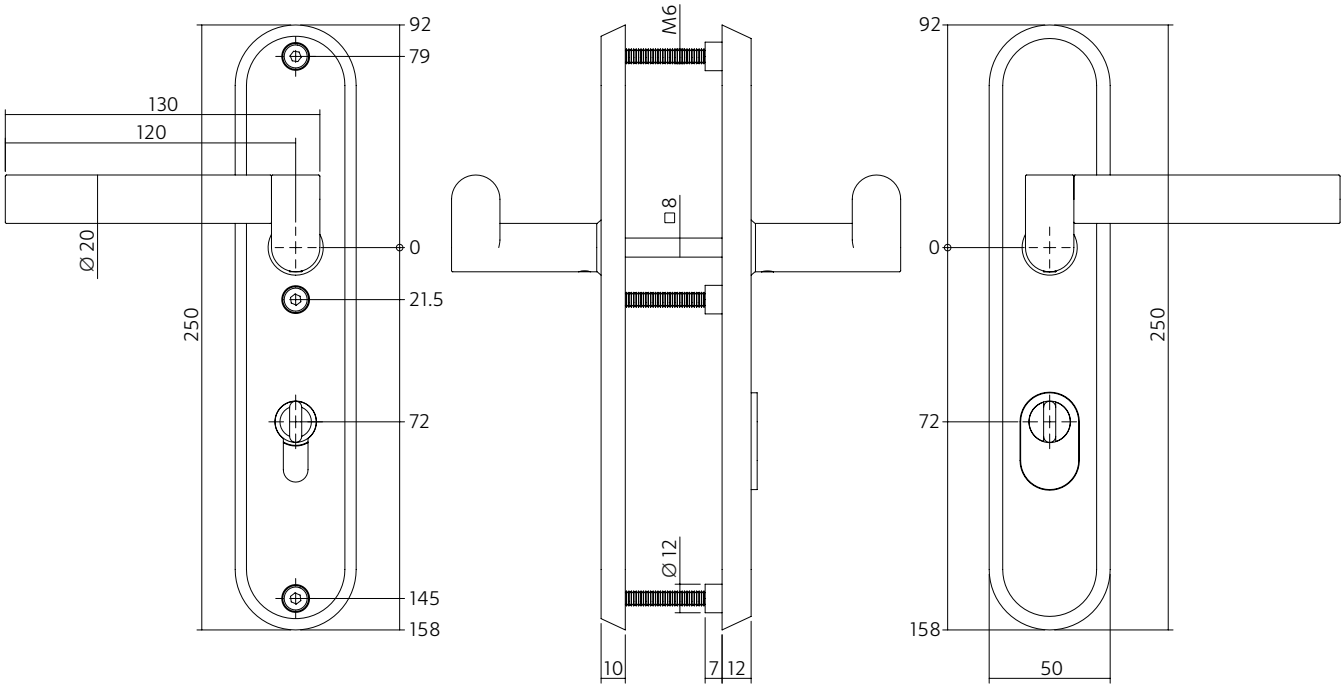

Kruk / kruk met kerntrekbeveiliging
Roestvast staal geborsteld

Lever / lever with cylinder protection
Brushed stainless steel

Griff / Griff mit Kernziehschutz
Edelstahl gebürstet

0035.396136O | 72 mm

38 - 54 | SKG | AISI 316 | AISI 304 | 10

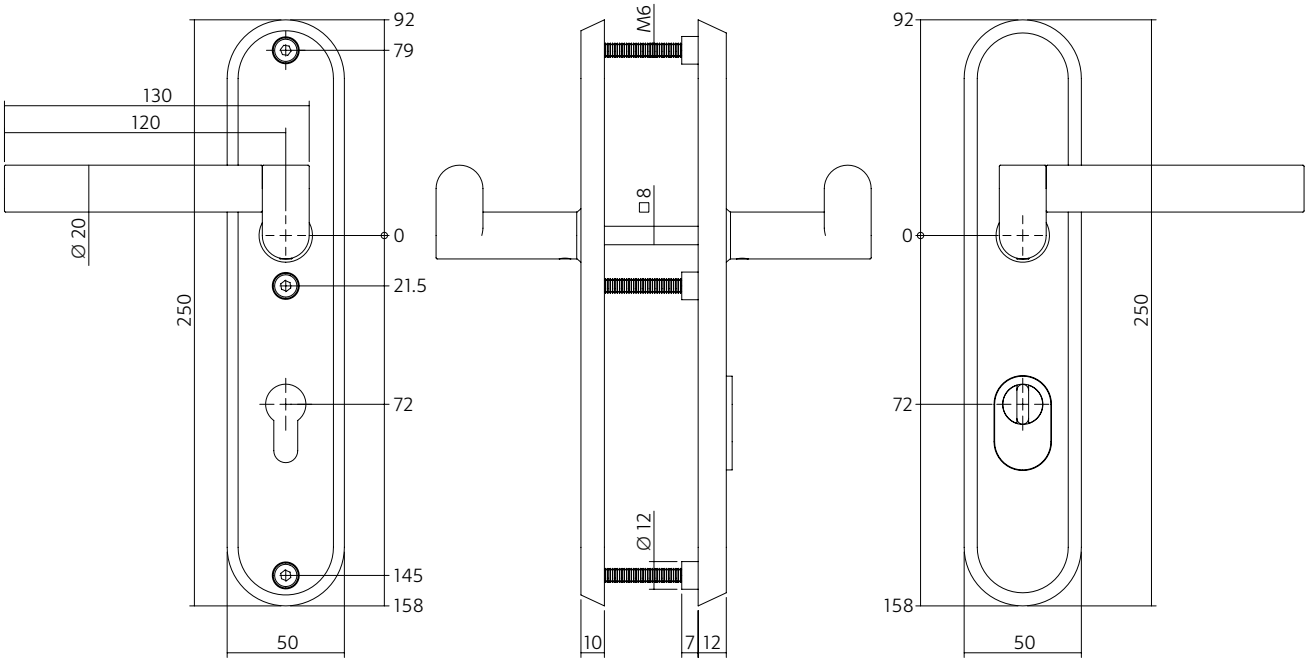

INTERSTEEL

NOBILE

BY INTERSTEEL

Hoogwaardige kwaliteit in roestvast staal, maar tevens de top in design en uitgevoerd in een luxueuze slankheid. Dat zijn de kenmerken van de Nobile-serie van Intersteel. Nobile vervult de ultieme droom in roestvast staal.

Waar Intersteel binnen haar collectie al een zeer breed aanbod heeft in Roestvast staal, wordt met Nobile de top in kwaliteit en design overstegen. Nobile is dan ook een eigen merk met een volledig eigen karakter binnen de geroemde Intersteel-collectie. Nobile beschikt over een uniek gepatenteerde rozet. Het rozet vormt een eenheid met het beslag. Het bijzondere krukhals-geleidesysteem is, evenals de nokken, volledig opgebouwd uit roestvast staal. (Patentnr. NL 1035959) Nobile is een elegante topper binnen het roestvast staal assortiment, dat uitblinkt door haar exclusieve design, gepatenteerde rozet en duurzaam en onderhouds-vriendelijke roestvast staal. Daarmee staat Nobile garant voor jarenlang optimaal leef- en gebruikscomfort.

High quality stainless steel, plus top level design expressed in a luxurious slenderness. These are the hallmarks of the new Nobile range by Intersteel. Nobile makes the ultimate dream in stainless steel come true.

Although Intersteel already had a very wide range in stainless steel within the Intersteel collection, Nobile exceeds the top in quality and design. Nobile is our very own brand with its own character within the famous Intersteel collection. Nobile has a unique, patented rose. The rose and the fittings together form a unit. The extraordinary lever guide system, like the cams, is completely made of stainless steel.

(Patentnr. NL 1035959) Nobile is an elegant hit in the stainless steel range, which excels with its exclusive design, patented rose and durable and easy maintenance stainless steel. Therefore, Nobile is a guarantee for years of optimum comfort in use.

Hochwertige Qualität in Edelstahl, dennoch Top-Design, in luxuriöser Schlankheit. Dies sind die Merkmale der neuen Nobile-Serie von Intersteel. Nobile erfüllt den ultimativen Edelstahl-Traum.

Intersteel bietet bereits im Rahmen der Intersteel-Kollektion eine sehr breite Auswahl von Edelstahlprodukten an, mit der Nobile-Serie wird jedoch der Gipfel bei Qualität und Design erreicht und überschritten. Nobile ist daher auch eine eigene Marke mit einem vollständig eigenen Charakter innerhalb der anerkannten Intersteel-Kollektion. Nobile verfügt über eine einzigartige patentierte Rosette. Diese Rosette bildet eine Einheit mit dem Beschlag. Das besondere Griffhals-Führungssystem und die Nocken bestehen vollständig aus Edelstahl. (Patentnr. NL 1035959) Nobile ist ein elegantes Spitzenprodukt innerhalb unseres Edelstahlsortiments, das sich durch exklusives Design, eine patentierte Rosette und eine widerstandsfähige und wartungs-freundliche Edelstahlkonstruktion auszeichnet.

Damit garantiert Nobile jahre-langen Gebrauchskomfort.

0035.071102

SUPERIOR

DEURKRUK - DOOR HANDLE - TÜRGRIFF

0035.071102
Roestvast staal geborsteld
Brushed stainless steel
Edelstahl gebürstet

EIGENSCHAPPEN

CHARACTERISTICS - EIGENSCHAFTEN

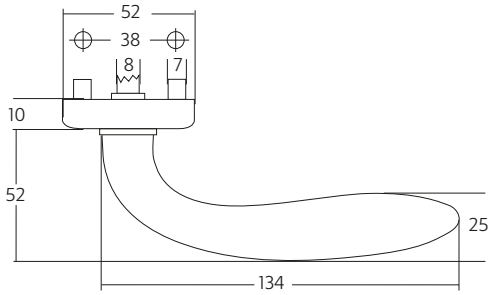

0035.070002

DIAMOND

DEURKRUK - DOOR HANDLE - TÜRGRIFF

0035.070002
Roestvast staal geborsteld
Brushed stainless steel
Edelstahl gebürstet

EIGENSCHAPPEN

CHARACTERISTICS - EIGENSCHAFTEN

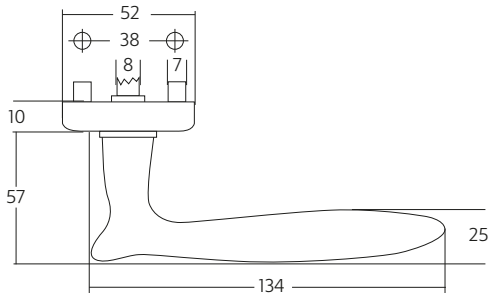

0035.070202

PRESTIGE

DEURKRUK - DOOR HANDLE - TÜRGRIFF

0035.070202
Roestvast staal geborsteld
Brushed stainless steel
Edelstahl gebürstet

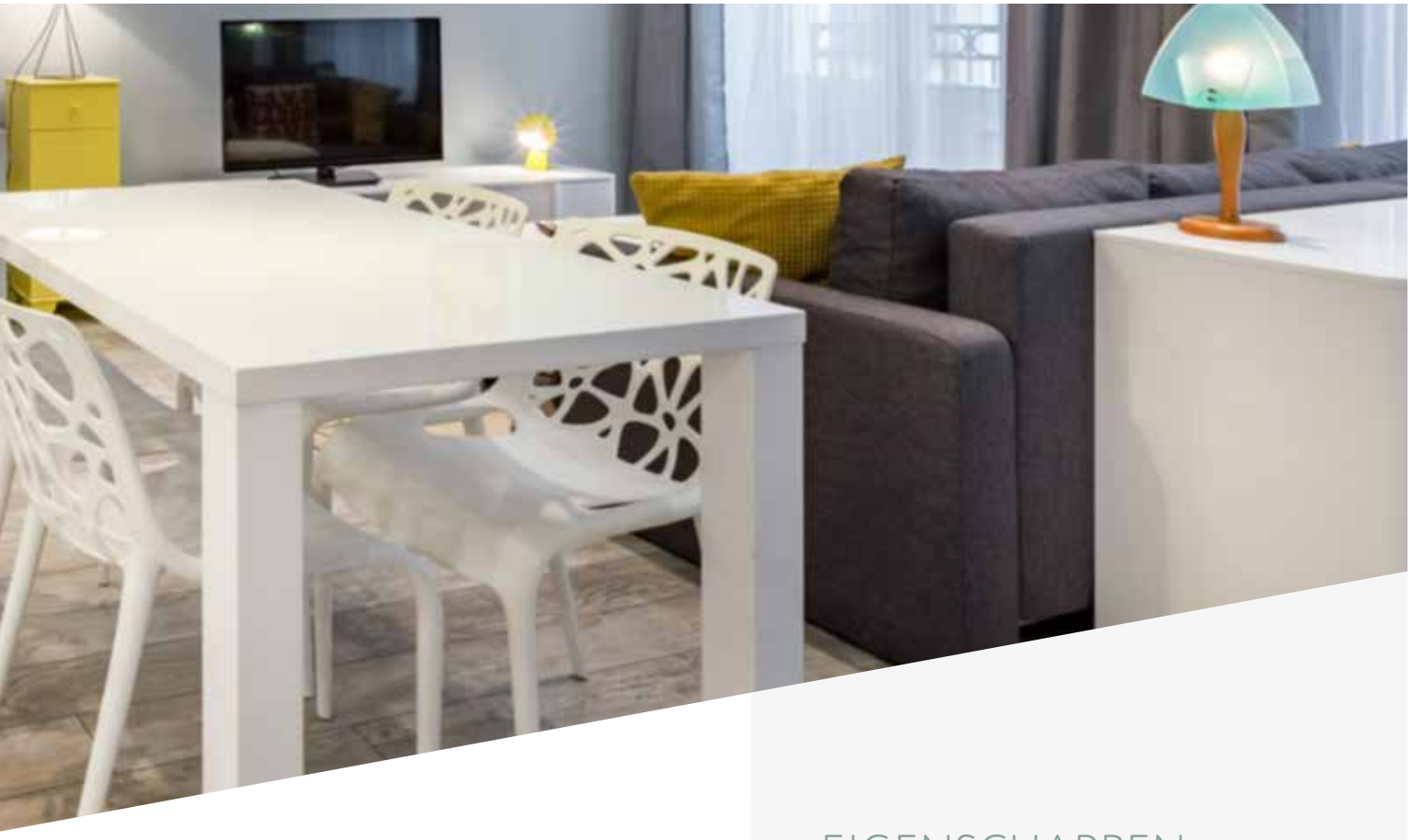

EIGENSCHAPPEN

CHARACTERISTICS - EIGENSCHAFTEN

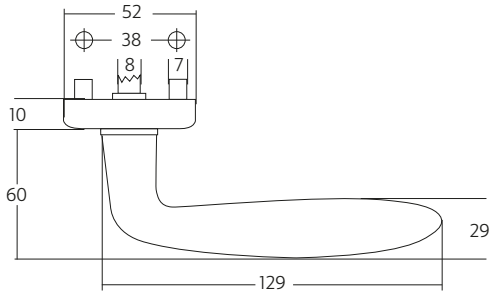

0035.070302

FABULOUS

DEURKRUK - DOOR HANDLE - TÜRGRIFF

0035.070302
Roestvast staal geborsteld
Brushed stainless steel
Edelstahl gebürstet

EIGENSCHAPPEN

CHARACTERISTICS - EIGENSCHAFTEN

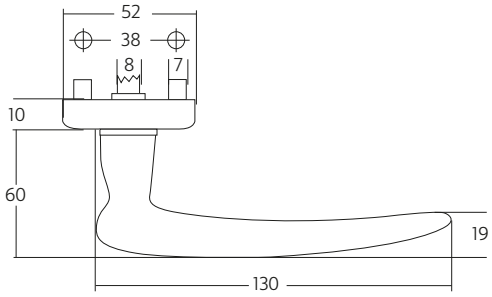

0035.070902

MAGNIFICENT

DEURKRUK - DOOR HANDLE - TÜRGRIFF

0035.070902
Roestvast staal geborsteld
Brushed stainless steel
Edelstahl gebürstet

EIGENSCHAPPEN

CHARACTERISTICS - EIGENSCHAFTEN

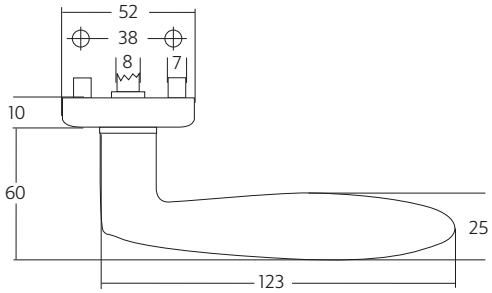

0035.071202

UNIQUE

DEURKRUK - DOOR HANDLE - TÜRGRIFF

0035.071202
Roestvast staal geborsteld
Brushed stainless steel
Edelstahl gebürstet

EIGENSCHAPPEN

CHARACTERISTICS - EIGENSCHAFTEN

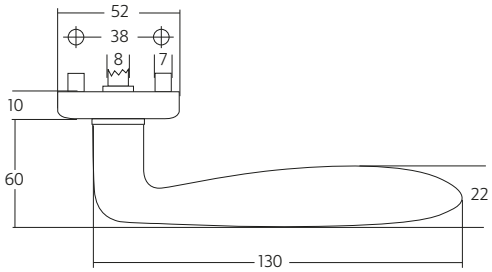

0035.070502

PASSION

DEURKRUK - DOOR HANDLE - TÜRGRIFF

0035.070502
Roestvast staal geborsteld
Brushed stainless steel
Edelstahl gebürstet

EIGENSCHAPPEN

CHARACTERISTICS - EIGENSCHAFTEN

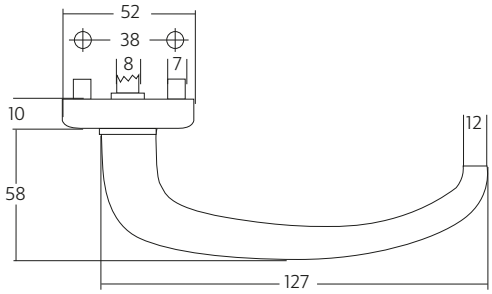

0035.070402

GLORIOUS

DEURKRUK - DOOR HANDLE - TÜRGRIFF

0035.070402
Roestvast staal geborsteld
Brushed stainless steel
Edelstahl gebürstet

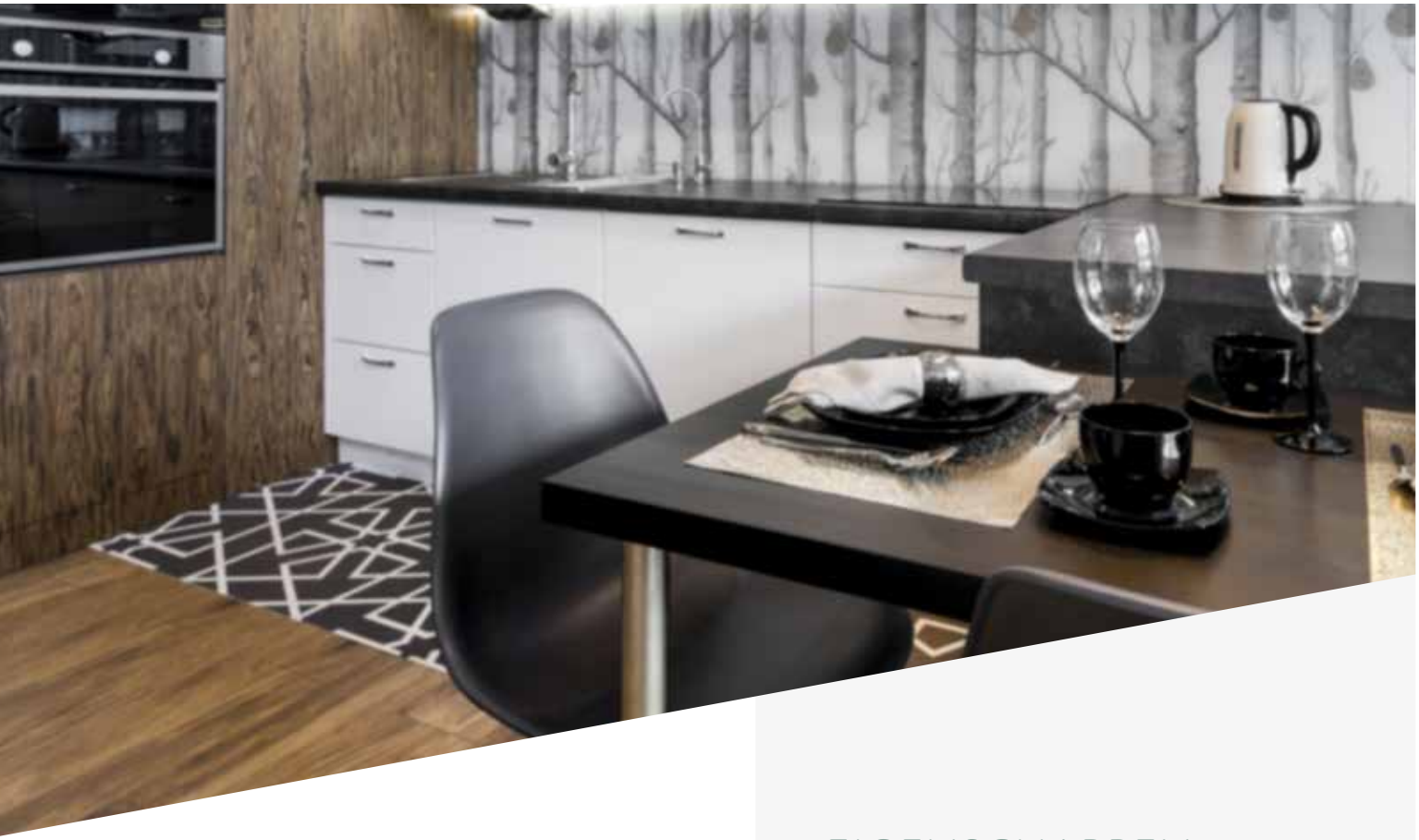

EIGENSCHAPPEN

CHARACTERISTICS - EIGENSCHAFTEN

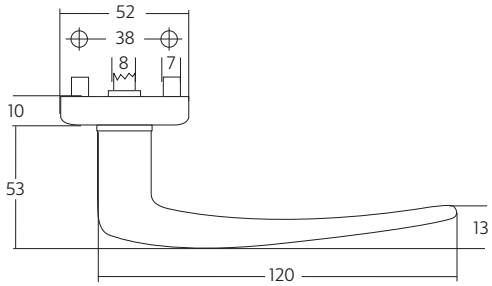

0035.070702

BRILLIANT

DEURKRUK - DOOR HANDLE - TÜRGRIFF

0035.070702
Roestvast staal geborsteld
Brushed stainless steel
Edelstahl gebürstet

EIGENSCHAPPEN

CHARACTERISTICS - EIGENSCHAFTEN

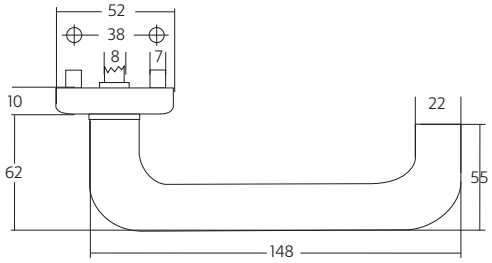

0035.070602

SENSATION

DEURKRUK - DOOR HANDLE - TÜRGRIFF

0035.070602
Roestvast staal geborsteld
Brushed stainless steel
Edelstahl gebürstet

EIGENSCHAPPEN

CHARACTERISTICS - EIGENSCHAFTEN

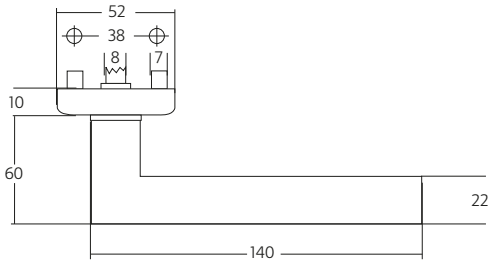

0035.070802

EXCELLENT

DEURKRUK - DOOR HANDLE - TÜRGRIFF

0035.070802
Roestvast staal geborsteld
Brushed stainless steel
Edelstahl gebürstet

EIGENSCHAPPEN

CHARACTERISTICS - EIGENSCHAFTEN

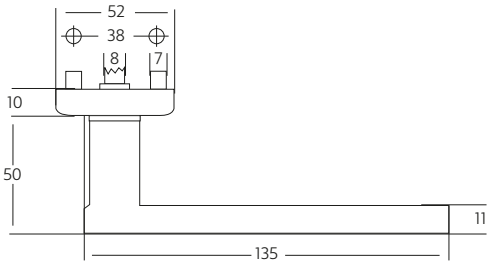

ACCESSOIRES

ACCESSORIES - ZUBEHÖR

Roestvast staal geborsteld
Brushed stainless steel
Edelstahl gebürstet

0035.342516 **0035.342517** **0035.342560**

AISI 304 10

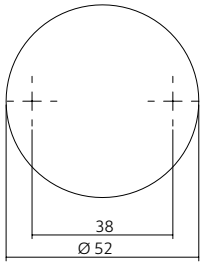

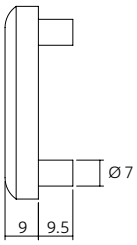

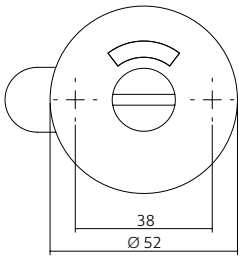

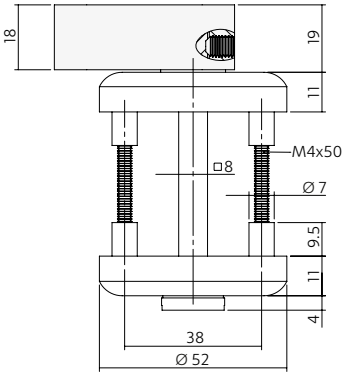

INTERSTEEL

KWALITEIT EN GARANTIE

QUALITY & WARRANTY
QUALITÄT UND GARANTIE

Intersteel streeft naar een zo hoog mogelijke kwaliteit van haar producten. Daarom biedt Intersteel 10 jaar garantie. De garantie is alleen geldig wanneer het product op een juiste wijze is gemonteerd. Lees daarom zorgvuldig de handleiding voordat u het product installeert.
De garantie heeft alleen betrekking op de technische werking van het product.

OVER INTERSTEEL

Intersteel is een fabrikant van design deur- en raamkrukken met bijbehorende accessoires. Intersteel beheerst de kunst van het koppelen van moderne technologieën aan elegant design. Voor elke woonstijl bestaat wel een productlijn die een extra element toevoegt aan het interieurdesign. De lijnen, zowel in samenwerking met toonaangevende architecten op het gebied van interieur gerelateerde producten, als in eigen beheer ontworpen, geven deuren en ramen een eigen, finishing touch. Misschien voor velen onopvallend, maar telkens onbewust sfeerondersteunend aanwezig.
Kijk voor meer informatie op **www.intersteel.nl**

Intersteel strives after the highest possible quality of their products. For that reason the products from Intersteel have 10 years guarantee on functionality.
This guarantee only applies if the product is installed correctly. Read the manual carefully before installing the product. The guarantee is only related to the technical aspect of the product.

ABOUT INTERSTEEL

Intersteel is a manufacturer of design door and window handles and associated accessories. Intersteel has mastered the art of linking modern technology with an elegant design. For every style we have a product line that adds an extra element to the interior. The product lines are designed in collaboration with leading architects in the area of interior products as well as our own Intersteel designers. Our product lines give the finishing touch to doors and windows. Perhaps for many inconspicuous, but door and window furniture can add value to creating a supportive atmosphere. For more information, please visit **www.intersteel-doorhardware.com**

Intersteel strebt nach der höchstmöglichen Qualität seiner Produkte. Aus diesem Grund haben die Produkten von Intersteel 10 Jahre Garantie auf die Funktionalität. Diese Garantie gilt nur, wenn das Produkt korrekt installiert ist. Lesen Sie sich die Bedienungs-anleitung sorgfältig durch, bevor Sie das Produkt installieren. Die Garantie gilt nur auf die technische Funktion des Produkts.

ÜBER INTERSTEEL

Intersteel ist Hersteller von Design Tür- und Fenstergriffen mit dazugehörigen Accessoires. Intersteel beherrscht die Kunst, moderne Technologien mit eleganten Design zu verbinden. Für jeden Wohnstil gibt es eine Produktlinie, die als Bindeglied zum Interieur Design passt. Die Linien, die in Zusammenarbeit mit führenden Architekten im Bereich des Interieur Designs entwickelt wurden, geben Türen und Fenstern einen persönlichen Schliff. Vielleicht für viele unauffällig, aber immer als unterstützendes Bindeglied vorhanden. Weiteren Informationen finden Sie im Internet unter: **www.intersteel-tuerbeschlag.de**

OOK VAN INTERSTEEL
ALSO/AUCH INTERSTEEL

ESSENTIALS

Stainless steel - Edelstahl

Het totale assortiment van ons basis rvs programma. Hoogwaardig roestvast staal in de kwaliteit die u van Intersteel gewend bent.

The total range of our basic stainless steel program. High-grade stainless steel in the quality that you expect from Intersteel.

Die gesamte Palette unserer Basis Edelstahl-Programm. Hochwertige Edelstahl in der Qualität, die Sie von Intersteel erwarten.

LIVING - VINTAGE & RETRO

De Vintage & Retro collectie biedt naast binnen-, buiten- en raambeslag ook meubelgrepen en accessoires als deurstoppers, leuninghouders en meer. U heeft de keuze uit de finishes chroom, nikkel, nikkel mat en de trendy kleur mat zwart.

The Vintage & Retro collection also offers furniture handles and accessories such as door stops, handrails and more besides interior and exterior door hardware and window fittings. You can choose from the finishes chrome, nickel, nickel matt and the trendy color matt black.

Die Vintage & Retro Kollektion bietet neben Innen-, Außen- und Fensterbeschlägen auch Möbelgriffe und Zubehör wie Türstopper, Handläufstützen und mehr. Sie können zwischen den Oberflächen Chrom, Nickel, Nickel matt und der Trendfarbe mattschwarz wählen.

INTERSTEEL

NOTITIES

NOTES - NOTIZEN

WWW.INTERSTEEL.NL

INTERSTEEL

INTERSTEEL • UTRECHTSESTRAATWEG 220 • NL-3911 TX RHENEN • P.O. BOX 128 • NL-3910 AC RHENEN • THE NETHERLANDS
T +31 (0)318 - 47 77 77 • **F** +31 (0)318 - 47 77 78 • INFO@INTERSTEEL.NL • WWW.INTERSTEEL.NL

Aan de inhoud van deze brochure kunnen geen rechten worden ontleend. Onder voorbehoud van druk- en zetfouten.

WWW.INTERSTEEL.NL

0099.999949-1-2018